ZEICHNUNG GESCHÜTZT DURCH
©COPYRIGHT 1988
AMP DEUTSCHLAND GMBH
ALLE RECHTE VORBEHALTEN

ÄNDERUNGEN, DIE DEM TECHNISCHEN FORTSCHRITT DIENEN, BEHALTEN WIR UNS VOR

REV.	ÄNDERUNG	DATUM	NAME
M	SEE PCN EG00-2512-02-1	30-JUL-02	M.K.
M1	E-06-011456	12-MAY-06	M.K.

NUMMER 828904

VERWENDET FÜR
–

WAR NR. 87-9398-50

M1 : 1

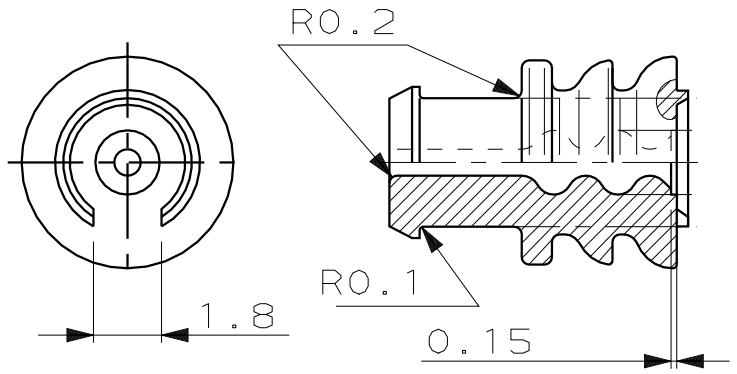

Wahlweise Form
ALTERNATIVE PART-DESIGN

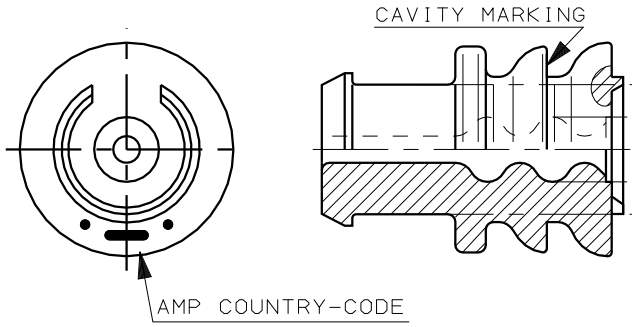

Wahlweise Form
ALTERNATIVE PART-DESIGN

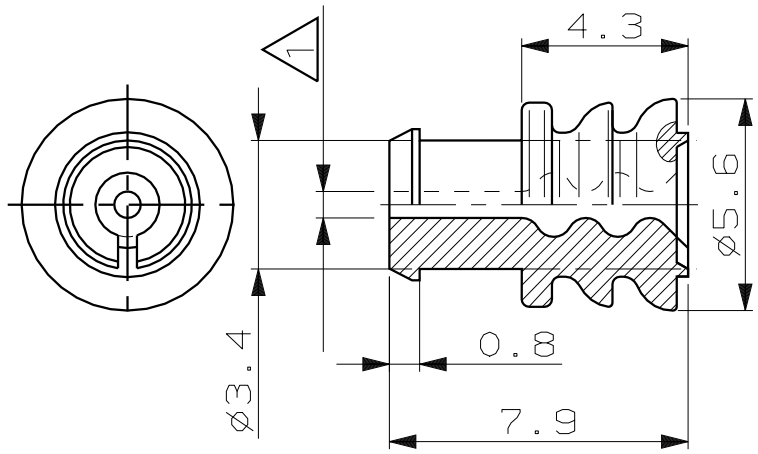

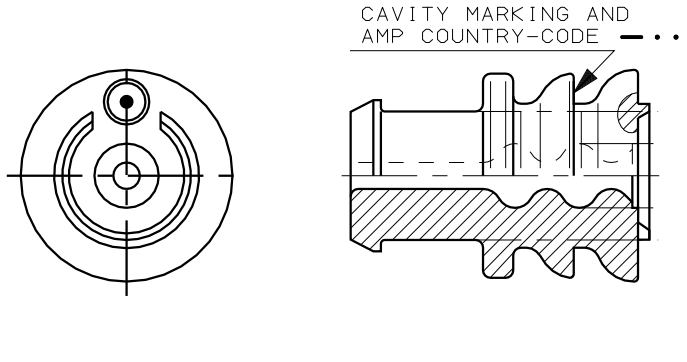

Wahlweise Form
ALTERNATIVE PART-DESIGN

4 (M1) Verpackt in Kunststoff-Beutel zu 5 000 Teilen
PACKAGING IN PLASTIC BAG: QTY 5 000 PIECES

3 (J1) Verpackt in Kunststoff-Beutel zu 10 000 Teilen
PACKAGING IN PLASTIC BAG: QTY 10 000 PIECES

2 (J1) Verpackt in Kunststoff-Beutel zu 1 000 Teilen
PACKAGING IN PLASTIC BAG: QTY 1 000 PIECES

1 Für Isolationsø 1.2-2.1 mm

CAD-ORIGINAL
ZEICHNUNG NICHT ÄNDERN

ZEICHNUNG GÜLTIG AB .....

BESTELL-NR.	REV	WERKSTOFF	OBERFLÄCHE / FARBE
828904-3 (4)	M	SILICON SHORE A 50° lubriziert	hellblau
828904-2 (3)	M		
828904-1 (2)	M		

GEZ. 16 MAY 88 H.Bouda
GEPR. 17 MAY 88 W. PFEFFER
GEPR.

AMP
AMP DEUTSCHLAND G.m.b.H.
Langen b.Ffm.,West Germany

Benennung
Einzeldichtung (ø5.6)

K

NOT the LATEST REVISION

NICHT TOLERIERTE MASSE ± 0.3 mm ± –
FORMAT A4
ZEICHNUNGS-NR. 828904
MASSTAB 5:1
BLATT 1 von 1
REV. M1