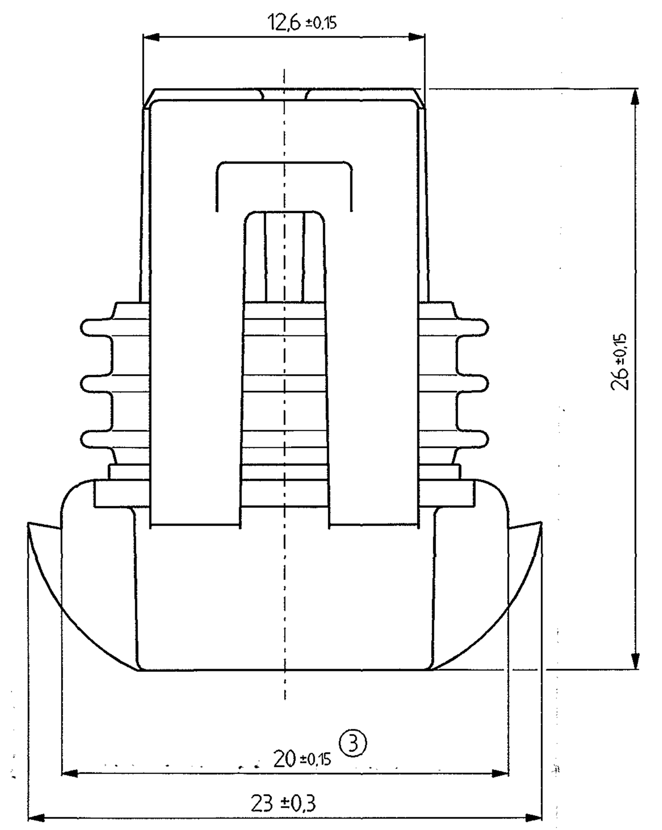

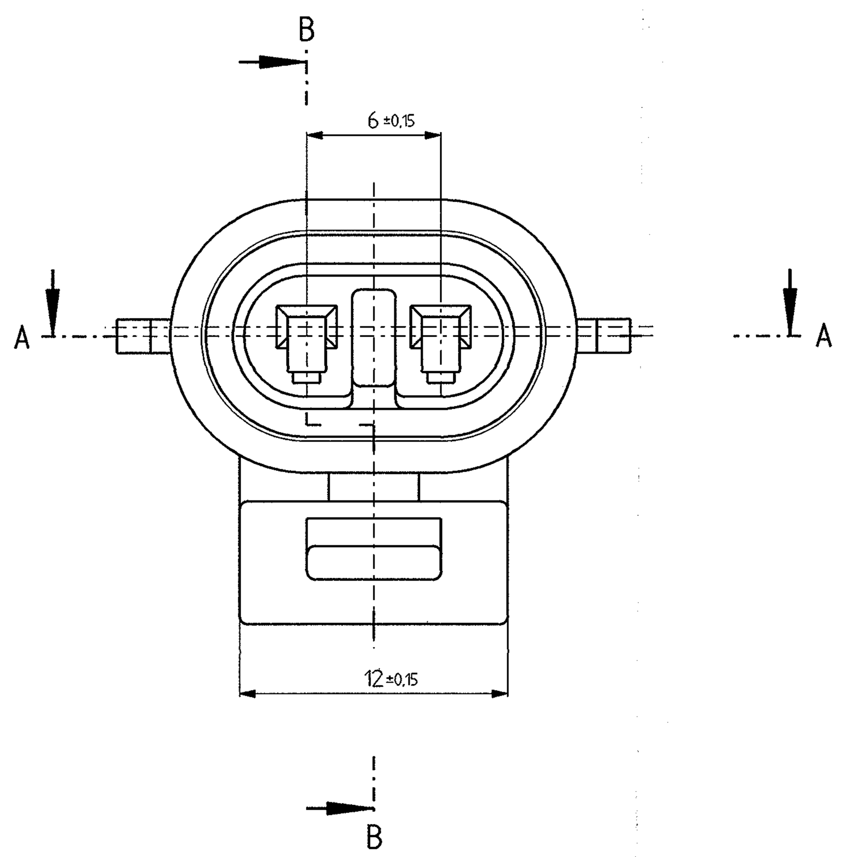

B-B

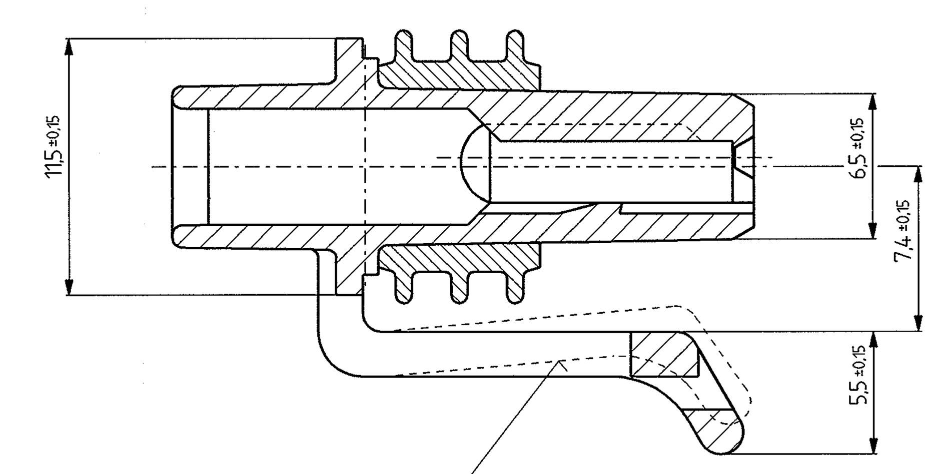

② Einfall des Rastarmes max. 5° zulässig

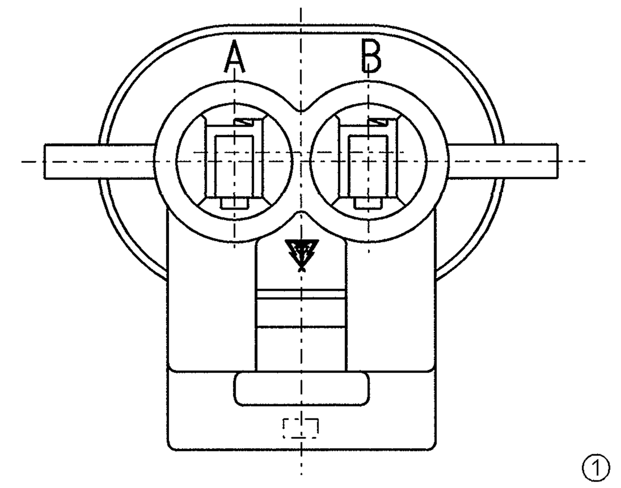

①

A-A

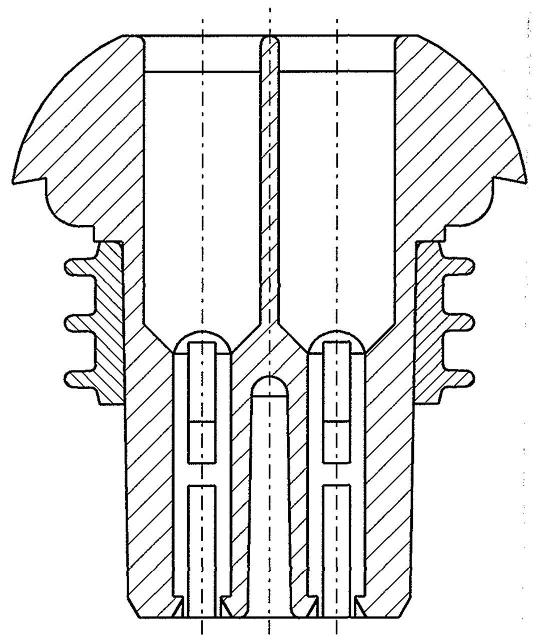

⑥

Part_Nr	Benennung	ID-Nr.: Gehäuse + Dichtung	Zeichnungs-Nr.: Gehäuse + Dichtung	Gehäuse ID-Nr.:	Gehäuse Werkstoff	Dichtung REI ID-Nr.:	Dichtung REI Werkst./Farbe
10737832	2 pol. 150 MP	428 433	6302.090	429 016	PA 6.6 GY	400 267	Silikon mit Öl grün
		400 394		400 388	PA 6.6 NF		
10737794		417 108		417 095	PA 6.6 BK		
	2 pol. 150 MP	402 246	6302.090	429 016	PA 6.6 GY	402 233	Silikon ohne Öl blau
		402 245		400 388	PA 6.6 NF		
		402 244		417 095	PA 6.6 BK		

REV.	DATE	REVISION RECORD	OK	APPR
L/O	01MR00	ADOTADO DESENHO DO FORNECEDOR NA REVISÃO 7		
A	06DEC00	10737794 - ADDED		

DELPHI Packard Electric Systems — DRAWING NO. 10737832

Bemerkungen:

- zulässige Entformungsschräge max 1°
- Herstellerzeichen, Kammerkennzeichnung und Nestkennzeichnung erhaben
- Kammer nach Kammerkontaktteil PED-Nr.: 12 048 074 oder äquivalent
- Aufnahme für Flachsteckhülsengehäuse 2 pol.

④ siehe Zeichnungs-Nr.: 6302.090/002 K nur für Opel

⑤ sonst: 6501449

Prüfmaße	nicht tolerierte Winkel: ±3°	Toleranzgruppe nach DIN 16 901	Nennmaßbereich über / bis	0 / 3	3 / 10	10 / 22	22 / 40	40 / 70	70 / 120	120 / 200	200 / 400
( ) Hilfsmaße			Allgemeintoleranzen	±0,20	±0,25	±0,30	±0,40	±0,50	±0,70	±1,00	±1,90
theoretische Maße											

-0,1 gerundet; +0,2 gerundet

Feld Zone	Index	Lfd Nr.	Änderung / Revision	Datum Date	Name	Geprüft Checked
		7	Zeichnung auf CAD neu erstellt	26.02.93	K/Schn.	R.Wis.
B9		6	Tabelle hinzugefügt	17.07.91	Glock	
B5		5	Text ergänzt	14.06.91	Kunter	
B5		4	Text ergänzt	23.08.89	Willsch	
I14		3	Maß 20 und 23 ±0,3 hinzu	19.07.89	Glock	
F11		2	Text ergänzt	07.07.88	K/Reink.	
F5		1	Ansicht korrigiert	14.01.85	Langh.	

Maßstab/Scale 1:1

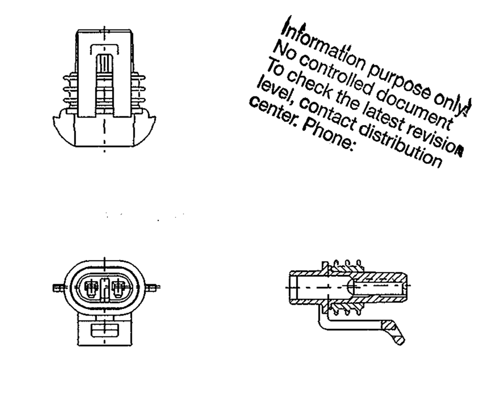

Information purpose only! No controlled document. To check the latest revision level, contact distribution center. Phone:

Weitergabe sowie Vervielfältigung dieser Unterlage, Verwertung und Mitteilung ihres Inhalts nicht gestattet, soweit nicht ausdrücklich zugestanden. Zuwiderhandlungen verpflichten zu Schadenersatz. Alle Rechte für den Fall der Patenterteilung oder Gebrauchsmuster-Eintragung vorbehalten. Copying of this document, and giving it to others and the use or communication of the contents thereof, are forbidden without express authority. Offenders are liable to the payment of damages. All rights are reserved in the event of the grant of a patent or the registration of a utility model or design. Non è permesso consegnare a terzi o riprodurre questo documento, nè utilizzarne il contenuto o renderlo comunque noto a terzi senza la nostra autorizzazione esplicita. Ogni infrazione comporta il risarcimento dei danni subiti. E' fatta riserva di tutti i diritti derivanti da brevetti o modelli.

CAD INTERGRAPH

DELPHI Packard Electric Systems
Postfach 21 04 20
D-42354 Wuppertal

1993	Datum/Date	Name
Bearb. Drawn by	26.02.	K/Schn.
Gepr. Checked by	10.12.	R.Wis.
Norm Gepr. Standard chk.	10.12.	R.Wis.

Teil Nr. / Part No.: 10 siehe Tabelle / see chart — Werkstoff / Material: siehe Tabelle / see chart

Freimaße DIN 16 901 Ausgabe 1982 — Werkstückkanten nach DIN 6784

Benennung/Title:

Flachsteckhülsengehäuse 2 pol.

für Metri-Pack 150

Receptacle housing 2 way; assembly

Maßstab/Scale: 5:1, 1:1

Projektion /Projection — Zeichnungs-Nr. / Drawing-No.: 6302.090/001.□.□ — Teil Piece — Blatt Page - von from — Status: KZus

Ersatz für: / Replacement for:

Erstellung der Originalzeichnung / Original Design: Datum: 27.11.1984 / Name: Langhammer

Format: A0

Plotdatum: 17.02.00