POSITION OF CAVITY/ NUMBER OF CAVITY / Kammerposition/-nummer

0 ... CAVITY CLOSED SEE VERSION 1 /
0 ... Kammer geschlossen n. Ausfuehrung 1

X ... CAVITY CLOSED SEE VERSION 2
X ... geschlossene Kammer n. Ausfuehrung 2

LINE 1 / Reihe 1

	ORDER NO. Bestell-Nr./	NUMBER OF OPEN CAVITIES (...) / Anzahl offene Kammern (...)	1	2	3	4	5	6	7	8	9	10	11	12	13	14	15
	EXAMPLE (PRESENTED) Beispiel(Darstellung)	(50)		0											X		
	1 928 405 068	60															
	1 928 405 283	44						X	X	X							0
	1 928 405 284	49															0
	1 928 405 364	50															0
	1 928 405 365	43						X	X	X							0
	1 928 405 536	46				0	0				X	X	X	X			
	1 928 405 537	58					0										
	1 928 405 631	53					0									X	
	1 928 405 632	41				0	0				X	X	X	X		X	
	1 928 405 712	44				0	0				X	X	X	X			
(8)	1 928 405 742	52															0
(8)	1 928 405 747	47				0	0				X		X			X	
(8)	1 928 405 748	51					0									X	

LINE 2 / Reihe 2

ORDER NO. Bestell-Nr./	16	17	18	19	20	21	22	23	24	25	26	27	28	29	30
EXAMPLE (PRESENTED) Beispiel(Darstellung)		0											X		
1 928 405 068															
1 928 405 283					0			X		X	X				0
1 928 405 284								X		X	X				0
1 928 405 364								X		X	X				
1 928 405 365					0			X		X	X				0
1 928 405 536				0		X	X	X	X	X	X	X			
1 928 405 537						X									
1 928 405 631						X									
1 928 405 632				0		X	X	X	X	X	X	X			
1 928 405 712				0			X	X	X	X	X	X			
1 928 405 742								X		X	X				0
1 928 405 747							X		X		X				
1 928 405 748													X	X	

LINE 3 / Reihe 3

ORDER NO. Bestell-Nr./	31	32	33	34	35	36	37	38	39	40	41	42	43	44	45
EXAMPLE (PRESENTED) Beispiel(Darstellung)		0					X	X					X		
1 928 405 068															
1 928 405 283		0			0					X	X				
1 928 405 284			0	0	0										0
1 928 405 364			0	0	0										0
1 928 405 365		0			0					X	X				0
1 928 405 536															
1 928 405 537															
1 928 405 631									X		X		X	X	
1 928 405 632									X		X		X	X	
1 928 405 712		0											X	X	
1 928 405 742					0										
1 928 405 747		0							X		X		X	X	
1 928 405 748		0							X		X		X	X	

LINE 4 / Reihe 4

ORDER NO. Bestell-Nr./	46	47	48	49	50	51	52	53	54	55	56	57	58	59	60
EXAMPLE (PRESENTED) Beispiel(Darstellung)		0											X		
1 928 405 068															
1 928 405 283											X		X		0
1 928 405 284									X						0
1 928 405 364									X						0
1 928 405 365											X		X		0
1 928 405 536															
1 928 405 537															
1 928 405 631															
1 928 405 632															
1 928 405 712															
1 928 405 742									X						0
1 928 405 747															
1 928 405 748															

PRESENTED:
CAVITIES OPEN
Darstellung:
Kammern offen

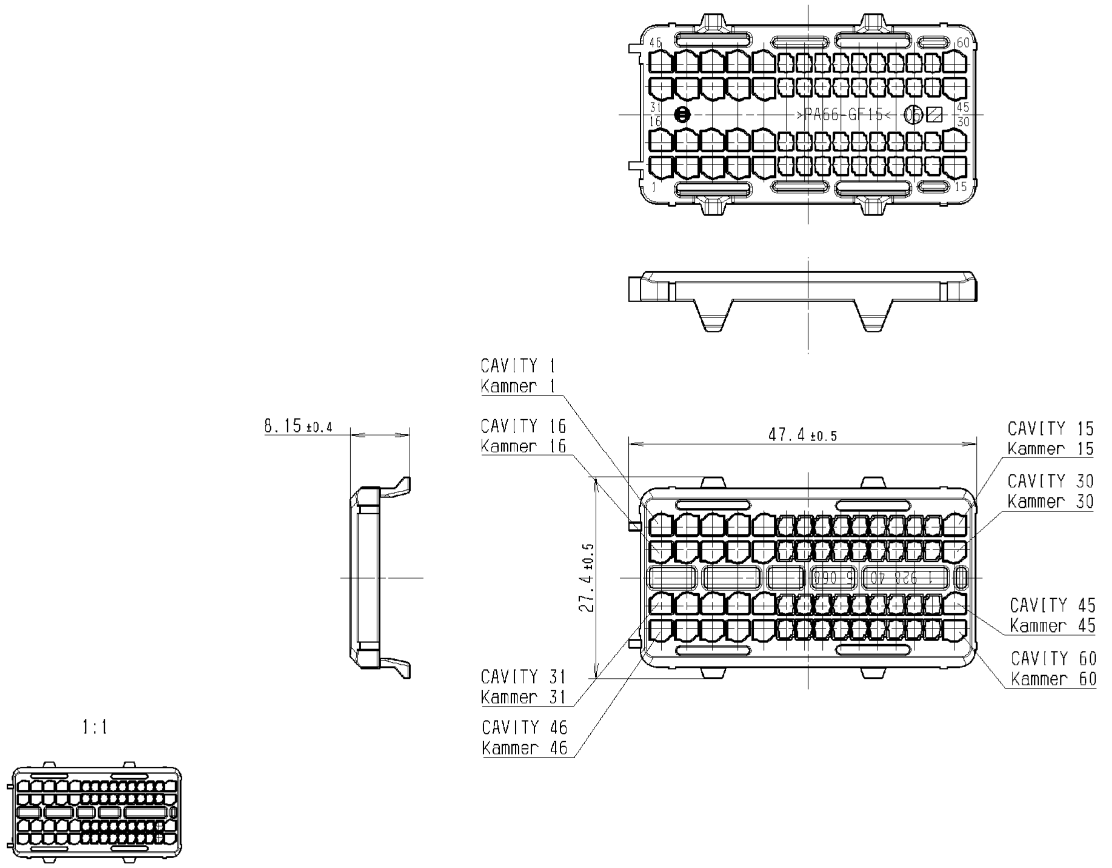

PRESENTED (EXAMPLE):
MINOR VARIANTS OF ASSEMBLING
Darstellung (Beispiel):
Variante fuer Minderbestueckung

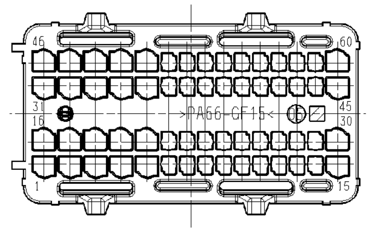

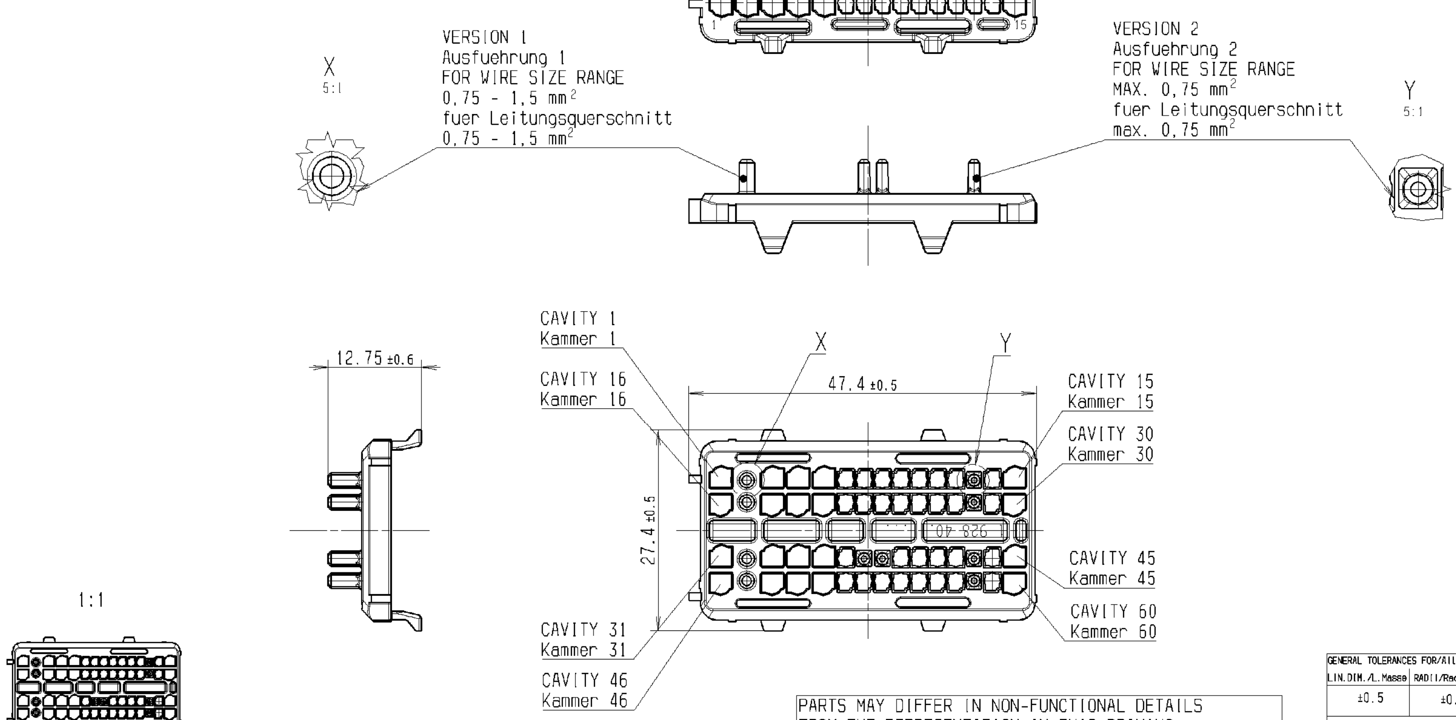

1	HOLDING PLATE Halteplatte	SEE TAB./s.Tab.	PA 66 - GF 15	BLACK schwarz	
ITEM Pos.	DESIGNATION Benennung	ORDER No. Bestell-Nr.	MATERIAL Stoff	COLOUR Farbe	REMARKS Bemerkungen

PARTS MAY DIFFER IN NON-FUNCTIONAL DETAILS FROM THE REPRESENTATION IN THIS DRAWING.
Teile koennen in nicht funktionsrelevanten Details von der Darstellung in der Zeichnung abweichen.

GENERAL TOLERANCES FOR/Allgemeintoleranzen fuer		
LIN.DIM./L.Masse	RADII/Radien	ANGLES/Winkel
±0.5	±0.5	±5°
ALL LINEAR DIMENSIONS IN/ Alle Laengenmasse in		mm
TOL. PRINCIPLE/ Tol. Grundsatz	DIN7167:1987-01	

Ind.	Change/Aend.	YYYYMMDD	Drawn/Gez.	Checked/Gepr.	Releas./Freig.	BWN	Resp. dept./Verantw. Abt.	Add. Info./Zus. Info.
08	ADDED NEW HP	20110808	hsk1kor	lux2si	-	213	GS-AM/ENC2	-
01	NEW EDITION	20050305	Co	mko2si	mko2si	213	GS-CP/ENG1	-

Lang/Spr. en/de | Syst. CAT | Wght/Gew. - | Scale/M.stab 2:1

BOSCH

OFFER DRAWING
ANGEBOTSZEICHN.

HOLDING PLATE 60-WAY
Halteplatte 60-polig

Sheet/Bl. 1 / 1

Doc.type AGZ | 1 928 A00 335 | DP/TD - | Ind. 08 | Format A1

MNR - | Repl.for - | Repl.by -

Alle Rechte bei Robert Bosch GmbH, auch fuer den Fall von Schutzrechtsanmeldungen. Jede Verfuegungsbefugnis, wie Kopier- und Weitergaberecht, bei uns.

This drawing is the exclusive property of Robert Bosch GmbH. Without their consent it may not be reproduced or given to third parties.

CI/ACM2 (11.2006) 0 A1