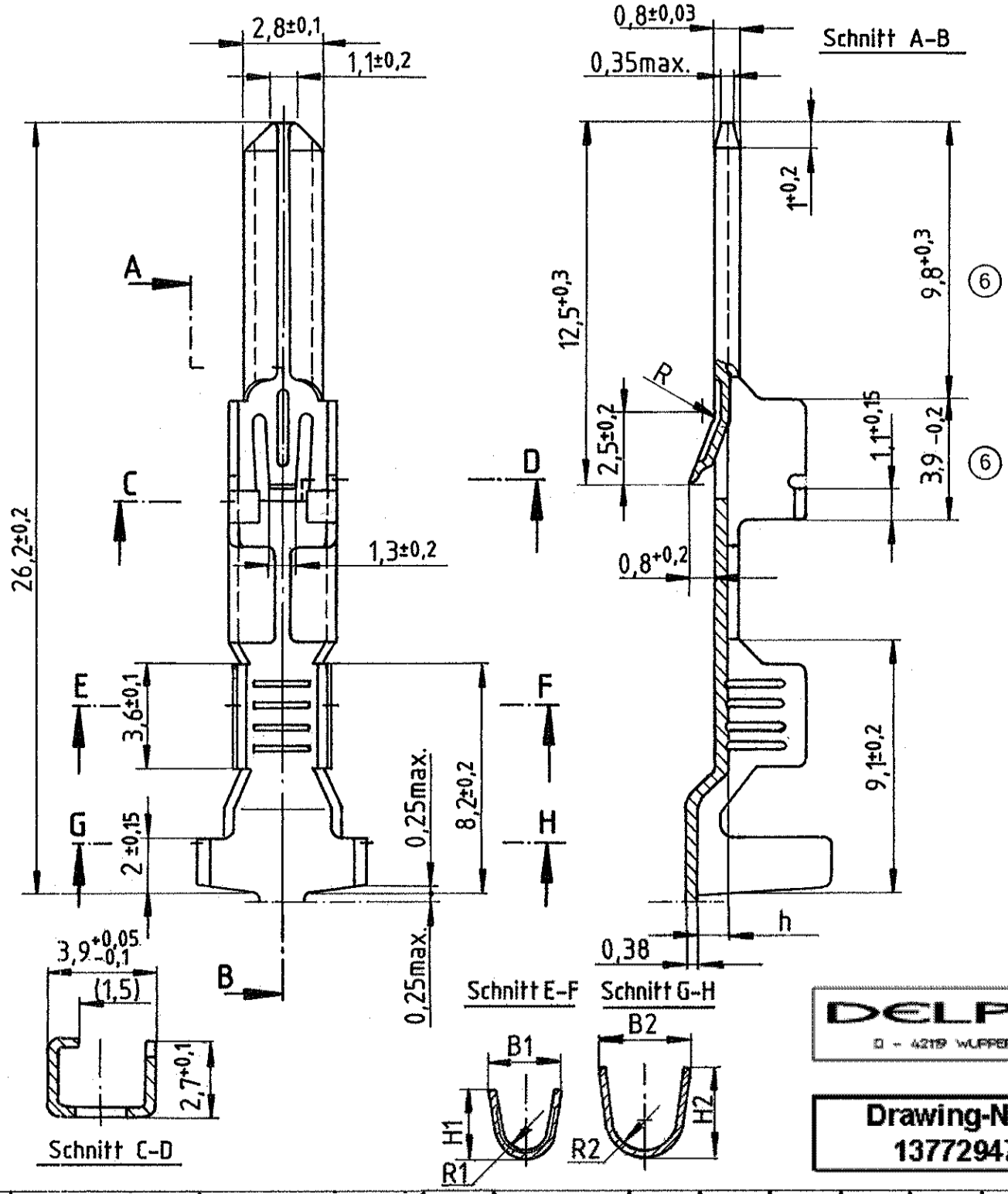

DELPHI
D - 4219 WUPPERTAL

Drawing-No.: 13772947

I	9906 / 421 515 / 12131100	06	17.09.91	FLK FLY FLX	>1,0-2,5	0,90	4,3	6,8	4,1	5,3	0,90	2,0
I	9905 / 421 507 / 12084611	06	17.09.91		0,5-1,0	0,90	3,3	5,8	3,3	5,0	0,60	1,5
Typ	AK-Nr. / ID-Nr. / Part-No.	Part-REV	Datum	Ltg.-Typ	Querschnitt	$h^{+0,1}$	B1±0,2	B2±0,2	H1±0,2	H2±0,2	R1±0,1	R2±0,1

Typ	Werkstoff	DIN	Oberfläche	Mat.-Stärke
I	CuSn 4 F47	17 670	f. Sn 3	0,38±0,02

Index	Änderung	Datum	Name
6	3,9 war 4,2 9,8 war 9,5	17.9.91 17.9.91	Pabel
5	Neuzeichnung	-	-

1987	Datum	Name
Bearb.	17.11.	Bins
Gepr.	7.11.94	[illegible]

Benennung: Flachstecker 2,8 -kurze Ausführung 9,5 sealed-

Maßstab: 5:1

Das Urheberrecht an dieser Zeichnung verbleibt uns. Die Zeichnung darf weder kopiert, noch dritten Personen zugänglich gemacht werden.

REINSHAGEN
Kabelwerke Reinshagen GmbH
5600 Wuppertal 21

Zeichnungs-Nr. 6801.275/ . K1 .
Teil | Blatt | Ablage

Ersatz für Zchn. vom 24.6.1987
Ersetzt durch