ORDER NUMBER Bestell-Nummer	WIRE CROSS SECTION Leiterquerschnitt [mm²]	DIAMETER OF INSULATION Isolationsdurchmesser [mm]	CABLE TYPE Kabeltyp	COATING Oberflaeche	REV. Rev.	CORRESPONDING SINGLE WIRE SEAL * zugehoerige Einzeloderdichtung			DEAD-END PLUG Blindstopfen		CRIMPING PLIERS Crimpzange		CRIMPING TOOL Crimpwerkzeug			DISASSEMBLY TOOL Demontagewerkzeug		REMARKS Bemerkungen
						OFFER DRAWING Angebotszeichnung	ORDER-NO. Bestell-Nr.	COLOR Farbe	ORDER-NO. Bestell-Nr.	COLOR Farbe	OFFER DRAWING Angebotszeichnung	ORDER-NO. Bestell-Nr.	OFFER DRAWING Angebotszeichnung	ORDER-NO. Bestell-Nr.	WEAR PART SET Verschleissteilsatz	OFFER DRAWING Angebotszeichnung	ORDER-NO. Bestell-Nr.	
1 928 499 261	0.35 - 0.5	Ø 1.2 - Ø 1.6	FLR TYP "B" ISO 6722	CONTACT AREA GOLD-PLATED Kontaktzone vergoldet		1 928 A00 199	1 928 300 934	RED rot	1 928 300 935	WHITE weiss	1 928 A00 435	1 928 498 215	1 928 A00 433	1 928 498 203	1 928 498 209	1 928 A00 509	1 928 498 997	
1 928 499 262	0.75	Ø 1.7 - Ø 1.9		CONTACT AREA GOLD-PLATED Kontaktzone vergoldet			1 928 300 936	YELLOW gelb	1 928 300 935	WHITE weiss	1 928 A00 435	1 928 498 216	1 928 A00 433	1 928 498 205 (0.75mm²)	1 928 498 211 (0.75mm²)			
	1.0	Ø 1.9 - Ø 2.1												1 928 498 204 (1mm²)	1 928 498 210 (1mm²)			
-	1.5	Ø 2.2 - Ø 2.4		CONTACT AREA GOLD-PLATED Kontaktzone vergoldet			-	-	-	-	-	-	-	-	-			
-	0.35 - 0.5	Ø 1.2 - Ø 1.6		CONTACT AREA SILVER-PLATED Kontaktzone versilbert			1 928 300 934	RED rot	1 928 300 935	WHITE weiss	1 928 A00 435	1 928 498 215	1 928 A00 433	1 928 498 203	1 928 498 209			
-	0.75	Ø 1.7 - Ø 1.9		CONTACT AREA SILVER-PLATED Kontaktzone versilbert			1 928 300 936	YELLOW gelb	1 928 300 935	WHITE weiss	1 928 A00 435	1 928 498 216	1 928 A00 433	1 928 498 205 (0.75mm²)	1 928 498 211 (0.75mm²)			
	1.0	Ø 1.9 - Ø 2.1												1 928 498 204 (1mm²)	1 928 498 210 (1mm²)			
-	1.5	Ø 2.2 - Ø 2.4		CONTACT AREA GOLD-PLATED Kontaktzone vergoldet			-	-	-	-	-	-	-	-	-			
1 928 499 259	0.35 - 0.5	Ø 1.2 - Ø 1.6		CONTACT AREA TIN-PLATED Kontaktzone verzinnt			1 928 300 934	RED rot	1 928 300 935	WHITE weiss	1 928 A00 435	1 928 498 215	1 928 A00 433	1 928 498 203	1 928 498 209			
1 928 499 260	0.75	Ø 1.7 - Ø 1.9		CONTACT AREA TIN-PLATED Kontaktzone verzinnt			1 928 300 936	YELLOW gelb	1 928 300 935	WHITE weiss	1 928 A00 435	1 928 498 216	1 928 A00 433	1 928 498 205 (0.75mm²)	1 928 498 211 (0.75mm²)			
	1.0	Ø 1.9 - Ø 2.1												1 928 498 204 (1mm²)	1 928 498 210 (1mm²)			
-	1.5	Ø 2.2 - Ø 2.4		CONTACT AREA TIN-PLATED Kontaktzone verzinnt			-	-	-	-	-	-	-	-	-			

* SINGLE WIRE SEAL TO BE SELECTED
ACCORDING TO INSULATION DIAMETER
Auswahl der Einzeloderdichtung
entsprechend dem Isolationsdurchmesser

CONDITION AT TIME OF DELIVERY
Anlieferungszustand

ONLY FOR INFORMATION
nur zur Information

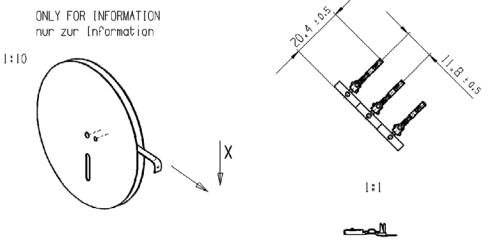

ONLY SECTION PLANE SHOWN
nur Schnittebene dargestellt

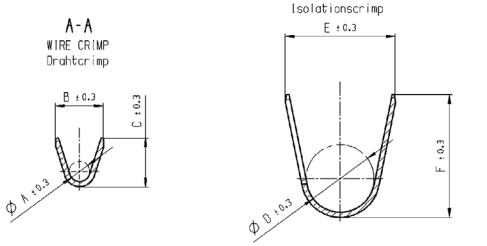

WIRE SIZE Leiterquerschnitt (mm²)	A	B	C	D	E	F	NUMBER OF WIRE CRIMP GROOVES Zahl der Leitercrimpnuten
0.35-0.5	0.8	1.8	1.9	2.65	4.3	4.8	3
0.75-1.0	1.2	2.3	2.6	2.65	4.3	4.8	3

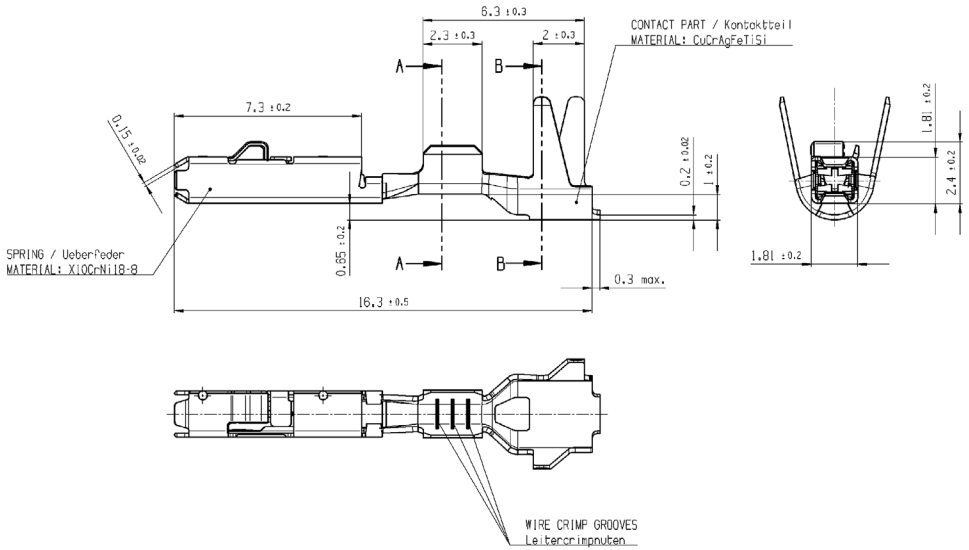

ACCESSORY TECHNICAL CUSTOMER INFORMATION:
zugehoerige technische Kundenunterlagen:

TECHNICAL CUSTOMER INFORMATION: 1 928 A03 13T
Technische Kundenunterlage:

PROCESSING SPECIFICATION: 1 928 A00 10V
Verarbeitungsvorschrift:

general tolerances for/Allgemeintoleranzen fuer lin. dim./L. masse	radii/Radien	angles/Winkel
±0.2mm	±0.2mm	±2.5°

all linear dimensions in/ Alle Laengenmasse in: mm
Size acc. to / Masse nach: ISO 14405-1:2010-12
envelope principle/ Huellprinzip: Ⓔ
confidential/Vertraulich

Ind.	Change/Aend.		Date/Datum	Name	Reason/Grund	Sign.	Resp. dept./Verantw. Abt.	Add. info./Zus. info.
01	F1928499259	20130821	Co	phe2si	-	2130	GS-AM/ENC	

Long./Spr. en/de | Syst. UG | Right/Gen. | Scale/Massstab 10:1 | BOSCH | SOCKET CONTACT / BUCHSENKONTAKT | MATRIXI.2CB SWS / MATRIXI.2CB EAD | Sheet/Bl. 1 / 1
OFFER DRAWING ANGEBOTSZEICH. | Doc. type AGZ | 1 928 A00 641 | EP/TD 001 | Ind. 01 | Format A1
NBR | Repl. for | Repl. by

©Robert Bosch GmbH, All rights reserved, also regarding any disposal, copying, distribution, exploitation, use, modification, duplication and communication of protected rights, as well as in the event of applications for industrial property rights.