THIS DRAWING IS UNPUBLISHED
VERTRAULICHE UNVEROEFFENTLICHTE ZEICHNUNG
© COPYRIGHT BY -
RELEASED FOR PUBLICATION
FREI FUER VEROEFFENTLICHUNG
ALL RIGHTS RESERVED
ALLE RECHTE VORBEHALTEN

MATED WITH
PASSEND ZU

LOC	DIST
AI	-

PROJEKT NR.

REVISIONS
ANDERUNGEN

P	LTR	DESCRIPTION BESCHREIBUNG	DATE	DWN	APVD
	C3	REVISED PER ECO-11-005150	28MAR11	RK	HMR

Darstellung Assy mit montierter Abdeckkappe - PRESENTATIONN ASSY WITH MOUNTED COVER

Kontaktsicherungsschieber in vormontierter Lage-SECONDARY LOCK PRELOADED

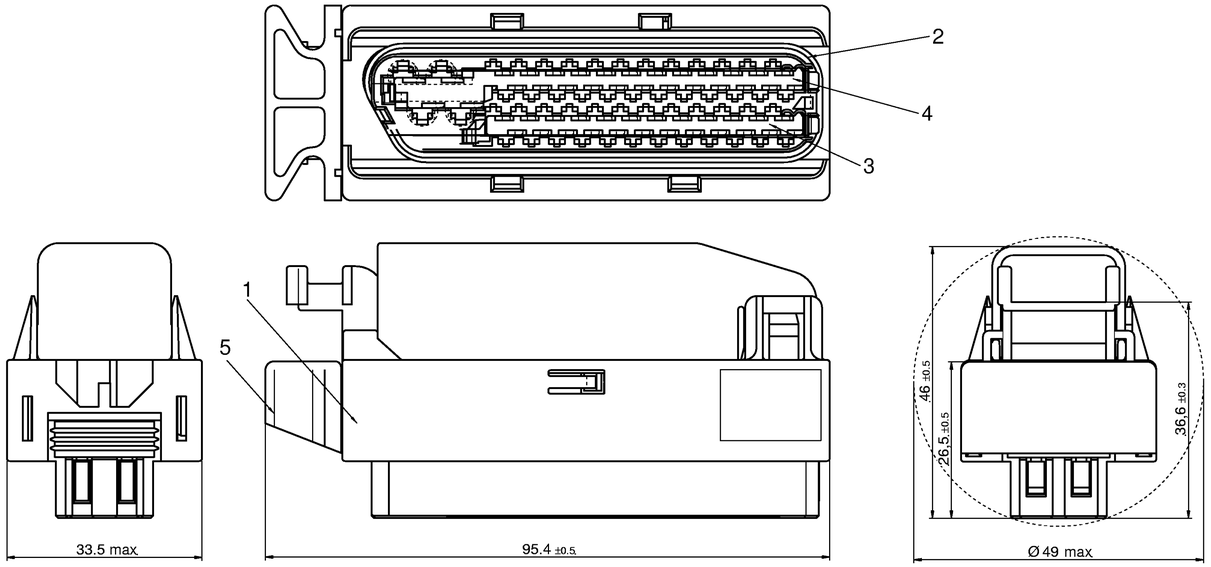

Abdeckkappe-COVER

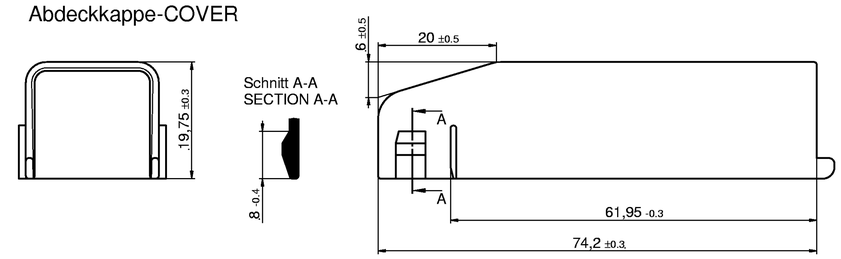

1393454-7	A	V23542-C1052-Z10 2	02	schwarz/BLACK RAL 9005	PBT GF20	
PN	REV	EC-PN	PK	Farbe/COLOUR	Material	Kunden-LOGO CUSTOMER-LOGO

Grundkörper-CONNECTOR BODY

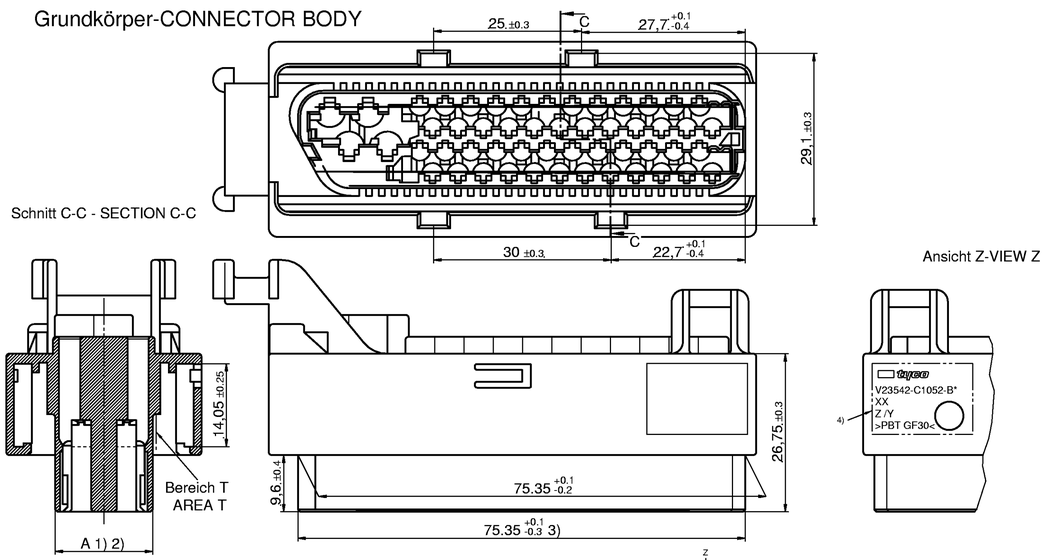

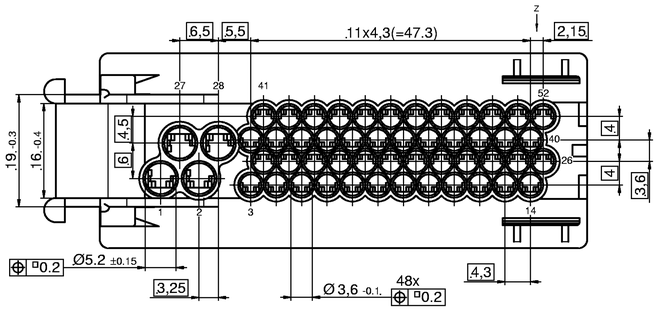

1) Maß A : außer Bereich T 16.2 $^{+0.3}_{-0.2}$
2) Maß A: im Bereich T 16.4±0.2
3) im Bereich Maß 9.6
4) Y Nestkennzeichnung / Z Werkzeugkennzeichnung

1) DIMENSION A : OUT AREA T 16.2 $^{+0.3}_{-0.2}$
2) DIMENSION A: IN AREA T 16.4±0.2
3) IN AREA DIMENSION 9.6
4) Y CAVATY ID NUMBER / Z MOLD ID NUMBER

Assy-PN	REV	EC ORDER-NO. EC Bestell-Nr.	PK	CUSTOMER NO. Kunden-Nr.	PART-NO. Teil-Nr.	PN	CODING Kodierung	Description Beschreibung	Material	COLOUR Farbe	CUSTOMER Kunden LOGO
1393450-3	C	V23542-C1052-B102	-		5	1411237-1		Kulissennutschieber/CAM SLIDE	PBT-GF30	schwarz/BLACK	
					4	1411239-1		Kontaktsicherung/SECONDARY LOCK	PBT-GF20	natur/NATURE	
					3	1411238-1		Kontaktsicherung/SECONDARY LOCK	PBT-GF20	natur/NATURE	
					2	1411340-1		Radialdichtung/SEAL	MVQ	weiß/WHITE	
					1	1411236-4	A	Grundkörper/CONNECTOR BODY	PBT-GF30	schwarz / BLACK	

[*) Längen DIN 16901-130; Winkel,Form u. Lage: DIN ISO 2768-mH
LENGTH; DIN 1609-130; ANGLES, FORM, POSITION: DIN ISO 2768-mH

DIMENSIONS: MASSEINHEITEN: mm

MATERIAL -

TOLERANCES UNLESS OTHERWISE SPECIFIED
ALLGEMEINTOLERANZEN
0 PLC ±-
1 PLC ±-
2 PLC ±-
3 PLC ±-
4 PLC ±
ANGLES / WINKEL ±-

FINISH /OBERFLAECHE/FARBE -

DWN	P. Spohr	26.10.01
CHK	B. Leonhardt	26.10.01
APVD	S. Glaser	26.10.01
PRODUCT SPEC PRODUKTSPEZ.	-	
APPLICATION SPEC VERARBEITUNGSSPEZ.	-	
WEIGHT GEWICHT	-	

TE Connectivity

NAME
52 pol. MT2/JPT.
für 80 pol. Motorstecker
-

SIZE	CAGE CODE	DRAWING NO ZEICHNUNGS-NR	RESTRICTED TO NUR FUER
A1	00779	C 1411344	-

CUSTOMER DRAWING / KUNDENZEICHNUNG

SCALE MASSSTAB	SHEET BLATT	OF VON	REV
2:1	1	1	C3

AMP 4805 REV 09MAY94