THIS DRAWING IS UNPUBLISHED.
VERTRAULICHE UNVEROEFFENTLICHTE ZEICHNUNG
© COPYRIGHT 20 BY -
RELEASED FOR PUBLICATION --.--- 20--
FREI FUER VEROEFFENTLICHUNG
ALL RIGHTS RESERVED.
ALLE RECHTE VORBEHALTEN

MATED WITH:
PASSEND ZU:

PROJEKT NR.:

REVISIONS
AENDERUNGEN

P	LTR	DESCRIPTION BESCHREIBUNG	DATE	DWN	APVD
	J	Mass 18.51 entfalle. 12 hinzu. 11.5 war 11.49	06.10.81	DK	-
	J1	Set PN obsolete	17DEC2014	Ho.	Krauss
	K	MATERIAL CHANGE TO NEOPRENE	14JAN2015	Mah.	Krauss
	K1	Shore A changed from 35±5° to 45±5°	30SEP2015	Ho.	Krauss

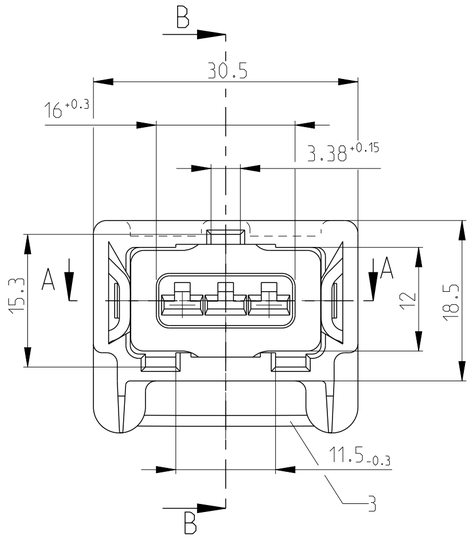

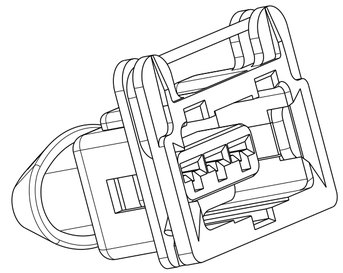

A-A

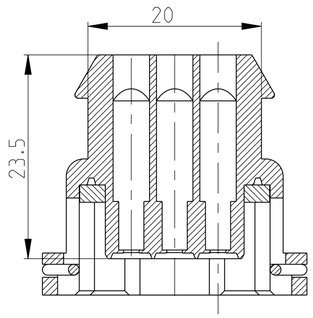

B-B

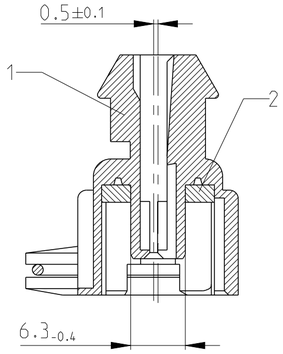

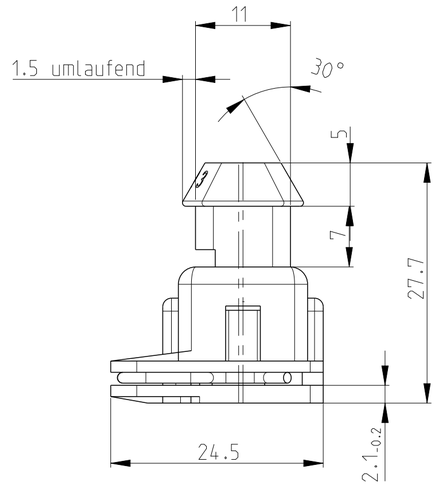

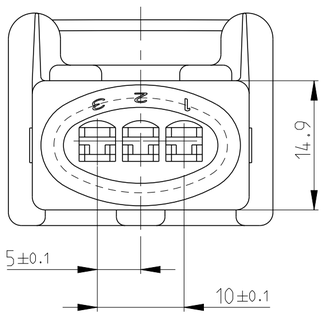

	1-827578-4	1-827578-3	1-827578-2	1-827578-1	827578-2	827578-1	Lfd. Nr.	Benennung	Werkstoff	Oberflaeche / Farbe
	1 x	1 x	1 x	1 x	1 x	1 x	3	Feder	Draht Ø 1.25 A DIN 2076 X12CrNi177 K+A	blank
K1	1 x	1 x	1 x	1 x	1 x	1 x	2	Dichtung	NEOPRENE (CR) Shore A 45±5°	schwarz
	1 x						1	3 pol. Gehaeuse	PA 6.6 GFV30	gruen
		1 x					1	3 pol. Gehaeuse	PA 6.6 GFV30	weiß
			1 x		1 x		1	3 pol. Gehaeuse	PA 6.6 GFV30	grau
				1 x		1 x	1	3 pol. Gehaeuse	PA 6.6 GFV30	schwarz

THIS DRAWING IS A CONTROLLED DOCUMENT.
DIESES ZEICHNUNGSDOKUMENT WIRD DURCH AMP INCORPORATED KONTROLLIERT.
AENDERUNGEN, DIE DEM TECHNISCHEN FORTSCHRITT DIENEN, SIND VORBEHALTEN.
DEN JEWEILS LETZTGUELTIGEN AENDERUNGSSTAND ERFAHREN SIE AUF ANFRAGE.

DIMENSIONS: MASSEINHEITEN: mm

TOLERANCES UNLESS OTHERWISE SPECIFIED: ALLGEMEINTOLERANZEN
0 PLC ±
1 PLC ±
2 PLC ±0.2
3 PLC ±
4 PLC ±
ANGLES/WINKEL ±1.5°

MATERIAL: SEE TABLE

FINISH/OBERFLAECHE/FARBE: -

DWN H.John 10MAY84
CHK -
APVD -
PRODUCT SPEC PRODUKTSPEZ. -
APPLICATION SPEC VERARBEITUNGSSPEZ. -
WEIGHT GEWICHT -

TE Connectivity

NAME: ASSY OF 3pos. HSG FOR JUNIOR-TIMER CONTACT

SIZE	CAGE CODE	DRAWING NO ZEICHNUNGS-NR.	RESTRICTED TO NUR FUER
A2	00779	C-827578	-

Customer Drawing /KUNDENZEICHNUNG | SCALE MASSSTAB 2:1 | SHEET BLATT 1 OF VON 1 | REV K1