PRESENTED:
CABLE EXIT ON THE LEFT, LOCKING LEVER OPEN
Dargestellt:
Kabelabgang links, Verriegelungshebel offen

CAVITY NUMBERING
Kammernummerierung

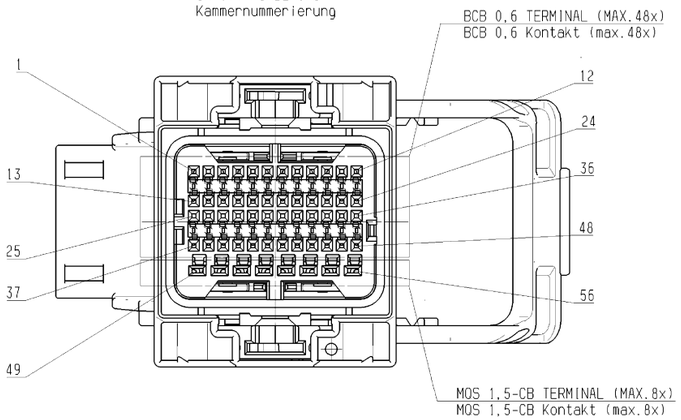

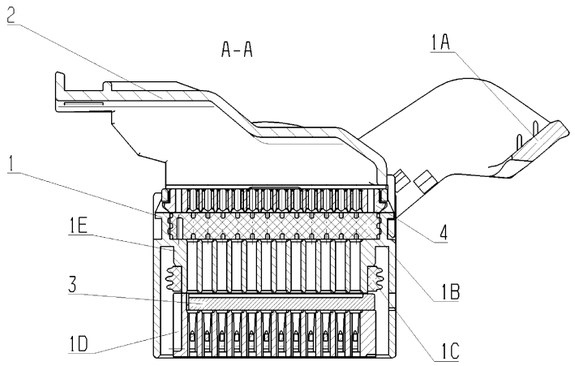

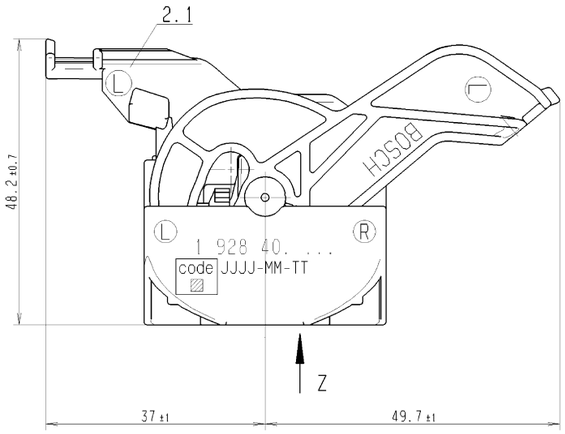

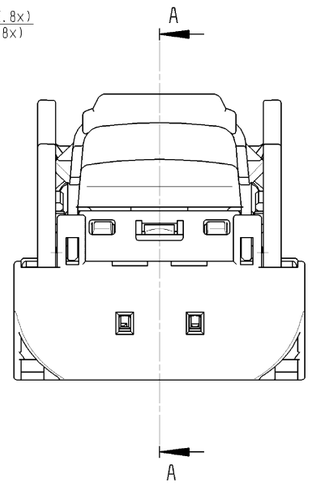

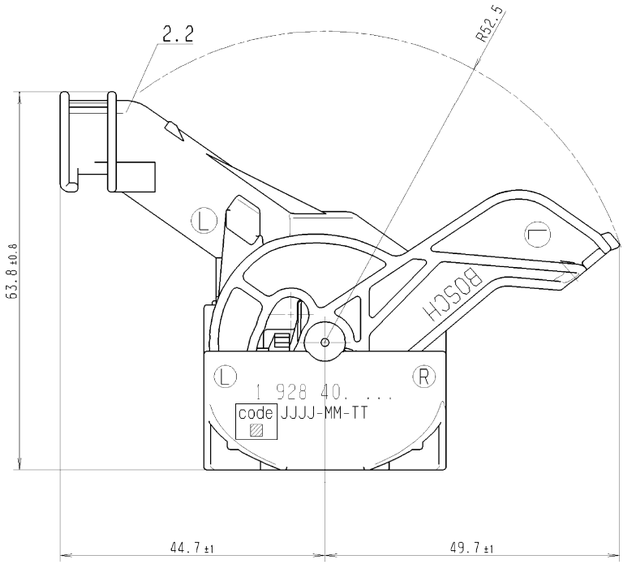

FIXATION OF THE WIRING HARNESS ON
THE VIBRATION LEVEL OF THE CONTROL
UNIT / THE COMPONENT / THE COUPLE.
AT THE MAX. OF 100 MM AFTER CABLE EXIT.
Fixierung des Kabelbaums auf dem
Schwingungsniveau des Steuergeräts /
der Komponente / der Kupplung nach
max. 100 mm hinter dem Kabelabgang

THE WIRING HARNESS HAS TO BE TAPED
IN THE TRANSITION AREA TO ACCESSORY PARTS
TO PREVENT THE WIRES FROM DAMAGE.
Der Kabelbaum ist im Übergangsbereich
zu Zubehörteilen zu bandagieren, um
ein Beschädigen der Leitungen zu verhindern.

ITEM Pos.	DESIGNATION Bennennung	MATERIAL Werkstoff	COLOR Farbe
4	RETAINING PLATE Halteplatte	PA66 GF	BLACK Schwarz
3	SECONDARY LOCKING Sekundärverriegelung	PA66 GF	LILAC Lila
2	COVER Deckel	PA66 GF	BLACK Schwarz
1A	LEVER Hebel	PA66 GF	BLACK Schwarz
1B	GASKET Mattendichtung	LSR 30 SHORE	NATURE Natur
1C	INTERFACE SEAL Radialdichtung	LSR 30 SHORE	ORANGE Orange
1D	CONTACT HOUSING LOWER PART Kontaktträgerunterteil	PA66 GF	BLACK Schwarz
1E	CONTACT HOUSING UPPER PART Kontaktträgeroberterteil	PA66 GF	BLACK Schwarz

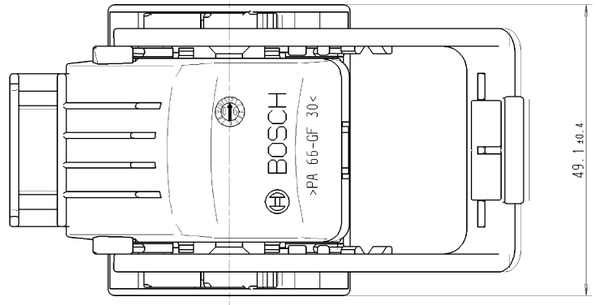

PRESENTED:
CABLE EXIT ON THE RIGHT, LOCKING LEVER OPEN
Dargestellt:
Kabelabgang rechts,
Verriegelungshebel
offen

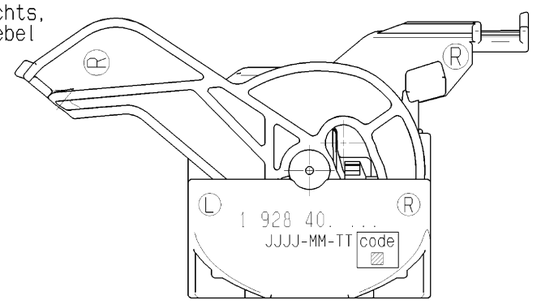

GERMAN TEXT IS BINDING. Verbindlich ist der deutsche Text	MODIFICATIONS RESERVED DUE TO FURTHER DEVELOPMENT. Änderungen aufgrund der weiteren Entwicklung vorbehalten.	PARTS MAY DIFFER IN NON-FUNCTIONAL DETAILS FROM THE REPRESENTATION IN THIS DRAWING. Teile können in nicht funktions-relevanten Details von der Darstellung in der Zeichnung abweichen.	THIS DRAWING ISN'T QUALIFIED FOR CONSTRUCTION OR TOOL BUILDING. Diese Zeichnung ist nicht für die Konstruktion oder Werkzeugerstellung geeignet.	INCIDENCE OF '1' MM PER SIDE IS PERMITTED. Einfall von '1' mm je Seite ist erlaubt.

PARTS TO BE USED
Zu verwendende Teile

4	RETAINING PLATE Halteplatte	1 928 405 162	BOSCH GS/ST02	
3	SECONDARY LOCKING Sekundaerverriegelung	1 928 405 165	BOSCH GS/ST02	
2	2 COVER WITH EXIT HIGH Deckel Abgang hoch/	1 928 405 164	BOSCH GS/ST02	
	1 COVER WITH EXIT FLAT Deckel Abgang gerade/ (12)	1 928 405 163	BOSCH GS/ST02	
1	CONTACT HOUSING UNIT Kontaktträgereinheit/	SEE CODE TABLE Siehe Kodiertabelle	BOSCH GS/ST02	
ITEM Pos.	DESIGNATION Bennennung	ORDER NUMBER Bestellnummer	SUPPLIER Lieferant	

FITTING ACCESSORY PARTS
Passende Zubehörteile

PART Teil	DESIGNATION Bennennung	OFFER DRAWING Angebotszeichnung	ORDER NUMBER Bestellnummer	SUPPLIER Lieferant
	Spannband/ CLAMPING BAND	C 265 152 006 A	1 928 401 713	BOSCH GS/ST02

PARTS HAVE TO BE ORDERED AT THE SUPPLIERS!
Teile sind bei Lieferanten zu bestellen !

Nr NO	Aenderung CHANGE	gez. DWN.	quelltg VALID	gepr CHK.
12	ueberarbeitet/REVISED	Se	23.07.2008	Rr
11	ueberarbeitet/REVISED	Fr	26.07.2007	Rr
10	ueberarbeitet/REVISED	Fr	23.07.2007	Rr
9	ueberarbeitet/REVISED	Fr	20.07.2007	Rr
8	ueberarbeitet/REVISED	Se	12.07.2007	Zl

Dokumentenart/ DOCUMENT TYPE AGZ
Nicht tol. Masse NON TOLERANCED DIMENSIONS ± 2 mm, ± 4
Qr. St. - VOLUME -
DIN A1 (CAT)
Massstab SCALE 2:1 - Gewicht WEIGHT -
Angebots-zeichnung OFFER DRAWING

	Datum/DATE	Name/NAME
gez/DWN	17.10.2006	Se
gep/CHK	17.10.2006	Zl
ges/APP	17.10.2006	Sm

Original: GS-CP/ENG2
Ers.f./REPLACES - - Ers.d./REPLAC.BY -

Benennung/— TITLE
Steckverbindung 2x 56 polig
CONNECTOR 2x 56 WAY

Nr./ NO. 1 928 A00 443 de/en Blatt SHEET 1 3 Bl/Sh

Ausfuellanleitung N12A 011/1 beachten!
BEACHTE ANLEITUNGEN FÜR FÜLLUNG 011/1 N12A

©This drawing is the exclusive property of Robert Bosch GmbH, also in case of an application for industrial property rights. Any reproduction, dissemination or utilization of its contents without our express consent is forbidden. Offenders will be liable for damages. All rights reserved.
©Alle Rechte bei Robert Bosch GmbH, auch für den Fall von Schutzrechtsanmeldungen. Jede Verfügungsbefugnis wie Kopier- und Weitergaberecht bei uns.

1 928 A00 443

MODULE A/Modul A

CODE/Kodierung	1	2	3	4	5	6
Z 1:1	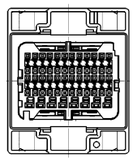	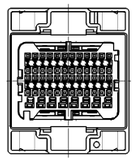	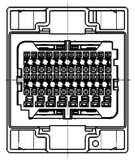	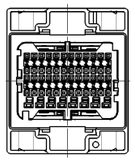	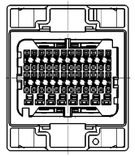	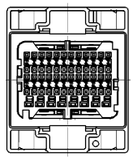
ORDER NUMBER CABLE EXIT ON THE LEFT Bestell-Nr. Kabelabgang links	. ...	. ...	. ...	1 928 405 160	. ...	. ...
ORDER NUMBER CABLE EXIT ON THE RIGHT Bestell-Nr. Kabelabgang rechts	. ...	. ...	. ...	1 928 405 216	. ...	. ...

MODULE B/Modul B

CODE/Kodierung	11	12	13	14	15	16
Z 1:1	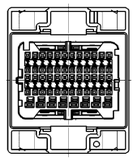	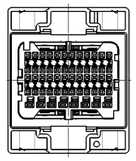	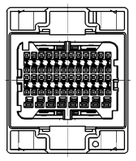	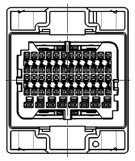	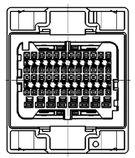	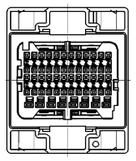
ORDER NUMBER CABLE EXIT ON THE LEFT Bestell-Nr. Kabelabgang links	. ...	. ...	1 928 405 161	. ...	. ...	. ...
ORDER NUMBER CABLE EXIT ON THE RIGHT Bestell-Nr. Kabelabgang rechts	. ...	. ...	1 928 405 217	. ...	. ...	. ...

DEFINITION OF CABLE EXIT
Definition des Kabelabgangs
2:1

MODULE A (CODE 1 - 6)
Modul A (Kodierung 1 - 6)

MODULE B (CODE 11 - 16)
Modul B (Kodierung 11 - 16)

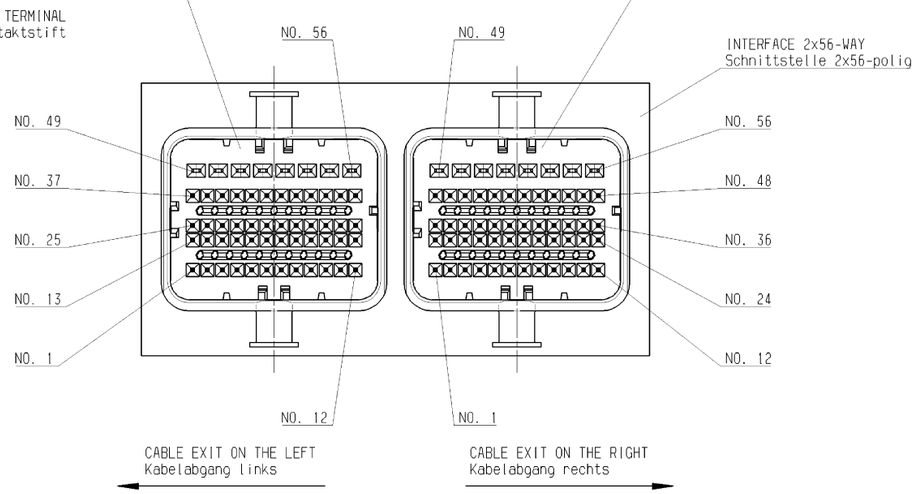

©THIS DRAWING IS THE EXCLUSIVE PROPERTY OF ROBERT BOSCH GMBH. WITHOUT THEIR CONSENT IT MAY NOT BE REPRODUCED OR GIVEN TO THIRD PARTIES.
©Alle Rechte bei Robert Bosch GmbH, auch fuer den Fall von Schutzrechtsanmeldungen. Jede Verfuegungsbefugnis, wie Kopier- und Weitergaberecht, bei uns.

Weit. Transpor. Angebotszeichnungen
FURTHER FOREIGN LANGUAGE OFFER DWGS

Nr NO	Aenderung CHANGE	gez. DWN.	gueltig VALID	gepr CHK.
12	ueberarbeitet/REVISED	Se	23.07.2008	Rr
11	ueberarbeitet/REVISED	Fr	26.07.2007	Rr
10	ueberarbeitet/REVISED	Fr	23.07.2007	Rr
9	ueberarbeitet/REVISED	Fr	20.07.2007	Rr
8	ueberarbeitet/REVISED	Se	12.07.2007	Zl

Nicht tol. Masse
NON TOLERANCED DIMENSIONS
± 2 mm, ± 4 °

Dokumentenart/DOCUMENT TYPE AGZ

Gr. St. VOLUME		Datum/DATE	Name/NAME
-	gez/DWN	17.10.2006	Se
	gep/CHK	17.10.2006	Zl
	ges/APP	17.10.2006	Sm

DIN A1
CAT

Original: GS-CP/ENG2

BOSCH

Massstab SCALE 1:1 (2:1)
Gewicht WEIGHT -
Angebots-zeichnung
OFFER DRAWING

Benennung/— TITLE
Steckverbindung 2x 56 polig
CONNECTOR 2x 56 WAY

Nr./ NO. 1 928 A00 443
de/en
Blatt SHEET 2
3 Bl/SH

Ers.f./REPLACES -
Ers.d./REPLAC.BY -

OBSERVE INSTRUCTIONS FOR FILLING OUT N12A D11/1

Ausfuellanleitung N12A D11/1 beachten!

DELIVERY CONDITION: PARTS HAVE TO BE ORDERED SEPARATELY
Lieferzustand: Teile sind einzeln zu bestellen
PRESENTED: CABLE EXIT ON THE LEFT
Dargestellt: Kabelabgang links

CONTACT HOUSING UNIT, LOCKING LEVER OPEN
Kontakttraegereinheit, Verriegelungshebel offen

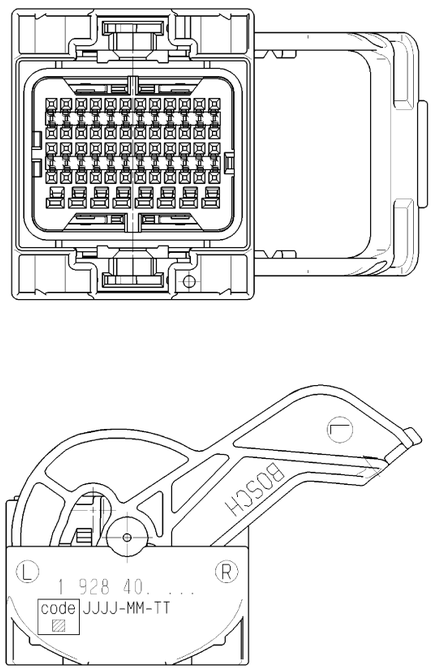

COVER WITH EXIT FLAT
Deckel Abgang gerade

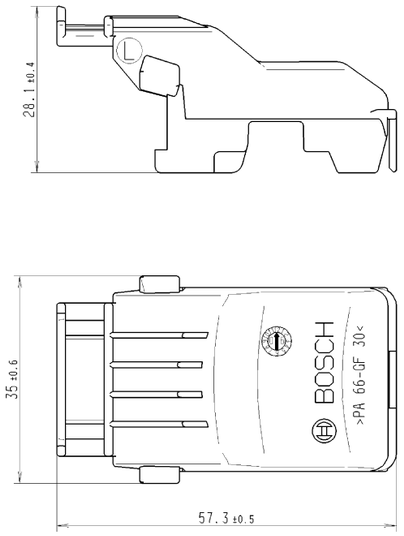

COVER WITH EXIT HIGH
Deckel Abgang hoch

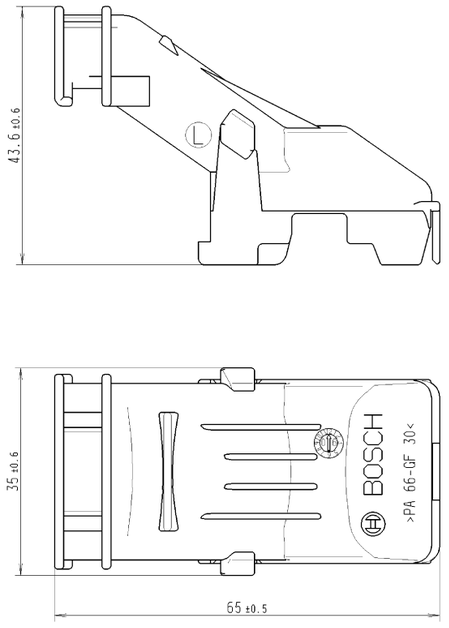

SECONDARY LOCKING
Sekundaerverriegelung

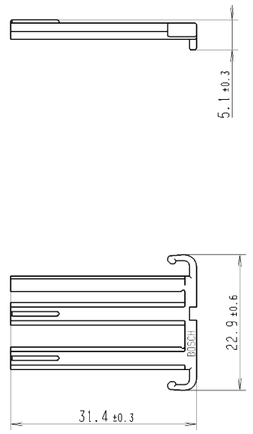

DEFINITION OF REQUIRED CLEARANCE
Definition des erforderlichen Freiraums

CONTACT HOUSING UNIT WITH
COVER WITH EXIT FLAT
Kontakttraegereinheit mit
Deckel Abgang gerade

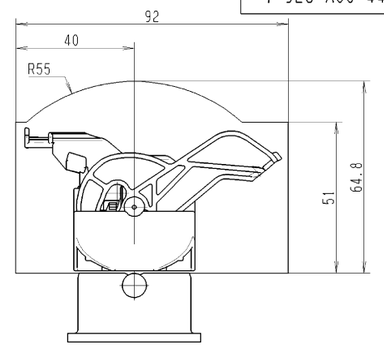

CONTACT HOUSING UNIT WITH
COVER WITH EXIT HIGH
Kontakttraegereinheit mit
Deckel Abgang hoch

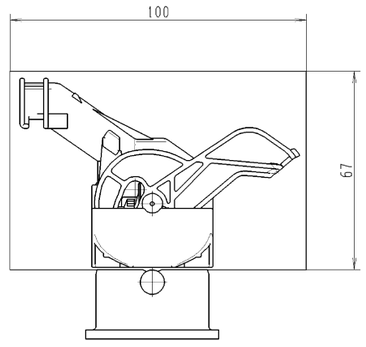

REQUIRED PASSAGE OPENING
Erforderliche Durchführungsöffnung

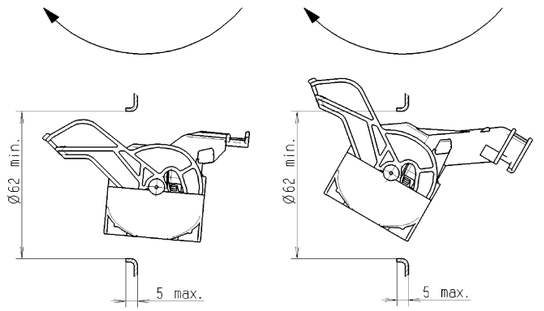

DUMMY TERMINAL BCB 0,6
Blindkontakt BCB 0,6

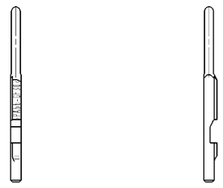

DUMMY TERMINAL MQS 1,5-CB
Blindkontakt MQS 1,5-CB

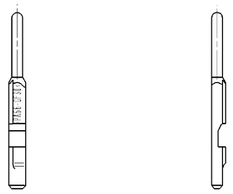

(12) DETAILS SEE 1 928 A00 336
Details siehe 1 928 A00 336

RETAINING PLATE
Halteplatte

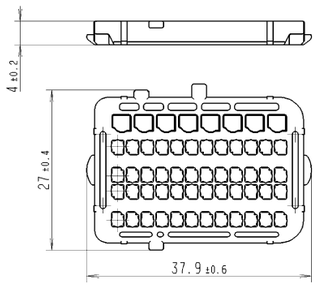

UNUSED CHAMBERS ARE TO CLOSE WITH DUMMY TERMINALS OR SPECIAL RETAINING PLATES IN THE CASE OF WATER PROOFED APPLICATION !
Freie Kammern sind bei wasserdichter Anwendung mit Blindkontakten oder speziellen Halteplatten zu verschliessen !

CORRESPONDING DOCUMENTS / Zugehoerige Unterlagen:	
TECHNICAL COSTUMER INFORMATION / Technische Kundenunterlagen:	1 928 A01 40T
ASSEMBLY INSTRUCTION / Montagevorschrift:	1 928 A01 41M
FINAL CHECK INSTRUCTION / Endpruefvorschrift:	1 928 A00 04E

(12)

CORRESPONDING INTERFACE Zugehoerige Schnittstelle
1 928 A01 40S

(12)

GERMAN TEXT IS BINDING. Verbindlich ist der deutsche Text.	MODIFICATIONS RESERVED DUE TO FURTHER DEVELOPMENT. Änderungen aufgrund der weiteren Entwicklung vorbehalten.	PARTS MAY DIFFER IN NON-FUNCTIONAL DETAILS FROM THE REPRESENTATION IN THIS DRAWING. Teile können in nicht funktions-relevanten Details von der Darstellung in der Zeichnung abweichen.	THIS DRAWING ISN'T QUALIFIED FOR CONSTRUCTION OR TOOL BUILDING. Diese Zeichnung ist nicht für die Konstruktion oder Werkzeugerstellung geeignet.	INCIDENCE OF '1' MM PER SIDE IS PERMITTED. Einfall von '1' mm je Seite ist erlaubt.

TERMINALS, SINGLE WIRE SEALS, DUMMY PLUGS, DISASSEMBLY TOOL, CRIMPING TOOLS TO BE USED:
Zu verwendende Kontakte, Demontagewerkzeuge, Crimpzangen:

(12)

						DUMMY TERMINAL Blindkontakt			TERMINAL EXTRACTING TOOLS Kontaktdemontagewerkzeuge	APPLICATION TOOLS Anschlagwerkzeuge	HAND TOOLS Handcrimpzange	INSERTS Einsatze	
BCB 0,6	1 928 492 555	0,35-0,5	1,2 - 1,6 (FLR-B)	Sn	BOSCH GS/ST02	1 928 405 239	BLUE Blau	BOSCH GS/ST02	1 928 498 755	1 928 498 749	1 928 498 753		BOSCH GS/ST02
BCB 0,6	1 928 492 556	0,75	1,7 - 1,9 (FLR-B)	Sn						1 928 498 750			
MQS 1,5-CB	1241 608-1	0,75-1,5	1,7 - 2,4 (FLR)	Sn	Tyco Electronics AMP	1 928 405 240	GREEN Gruen	BOSCH GS/ST02	6-1579007-0	541662	539635-1	539692-2	Tyco Electronics AMP
TERMINAL Kontakt	ORDER NUMBER Bestellnummer	WIRE RANGE (mm^2) Leitungsquerschnitt (mm^2)	INSULATION DIAMETER (MM) Isolationsdurchmesser (mm)	SURFACE Oberflaeche	SUPPLIER Lieferant	ORDER NUMBER Bestellnummer	COLOR Farbe	SUPPLIER Lieferant	ORDER NUMBER Bestellnummer	ORDER NUMBER Bestellnummer	ORDER NUMBER Bestellnummer		SUPPLIER Lieferant
TERMINALS AND PIN TERMINALS OF CONNECTOR AND PIN HOUSING MUST HAVE THE SAME SURFACE Kontakte und Kontaktstifte von Stecker und Stiftleiste muessen gleiche Oberflaechen aufweisen													
PROCESSING SPECIFICATION / Verarbeitungsvorschrift													
BCB 0.6 : 1 928 A00 70M-DE / 1 928 A00 70M-EN						MQS 1.5 : 114-18286 Tyco Electronics AMP							

Nr. NO	Aenderung CHANGE	gez. DWN.	geprüfg VALID	gepr. CHK.
12	ueberarbeitet/REVISED	Se	23.07.2008	Rr
11	ueberarbeitet/REVISED	Fr	26.07.2007	Rr
10	ueberarbeitet/REVISED	Fr	23.07.2007	Rr
9	ueberarbeitet/REVISED	Fr	20.07.2007	Rr
8	ueberarbeitet/REVISED	Se	12.07.2007	Zl

Nicht tol. Masse NON TOLERANCED DIMENSIONS ± 2 mm, ± 4 °
Massstab SCALE 2:1 (1:1) Gewicht WEIGHT -
Dokumentenart/ DOCUMENT TYPE AGZ
Angebots-zeichnung OFFER DRAWING

Gr. St.	Datum/DATE	Name/NAME
VOLUME	gez/DWN 17.10.2006	Se
	gep/CHK 17.10.2006	Zl
	gen/APP 17.10.2006	Sm

Original: GS-CP/ENG2
DIN A1
CAT

Benennung/— TITLE
Steckverbindung 2x 56 polig
CONNECTOR 2x 56 WAY

BOSCH
Nr./ NO. 1 928 A00 443
de/en
Blatt SHEET 3
3 BL/SH
Ers. d. /REPLAC. BY: -
Ers. f. /REPLACES: -

OBSERVE INSTRUCTIONS FOR FILLING OUT N12A D11/1
Ausfuellanleitung N12A D11/1 beachten!

©Alle Rechte bei Robert Bosch GmbH, auch fuer den Fall von Schutzrechtsanmeldungen. Jede Verfuegungsbefugnis wie Kopier- und Weitergaberecht bei uns.
©THIS DRAWING IS THE EXCLUSIVE PROPERTY OF ROBERT BOSCH GMBH, WITHOUT THEIR CONSENT IT MAY NOT BE REPRODUCED OR GIVEN TO THIRD PARTIES

Weit. Transpr. Angebotszeichnungen
Further TSPR ON LANGUAGE OFFER DWGS

D/ERH 609.2003 (3.04)