Kodierungseinzelheit T

(M 2:1)
Unterschiedliche Kodierungen werden durch Wechseleinsätze realisiert

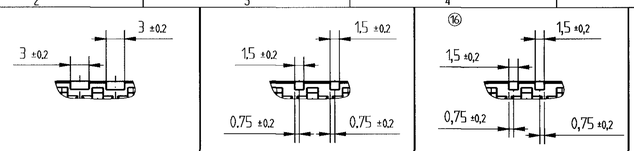

Kodierung 0 | Kodierung I | Kodierung II | Kodierung III | Kodierung IV

	1 928 404 777	Kodierung II	Grau
	1 928 404 375	Kodierung I-S	Schwarz
	1 928 403 462	Kodierung 0	Schwarz
Entwurfs-Zchng.	Bestell-Nummer	Typ- Aufschrift	Farbe: Kontakttraegeroberteil

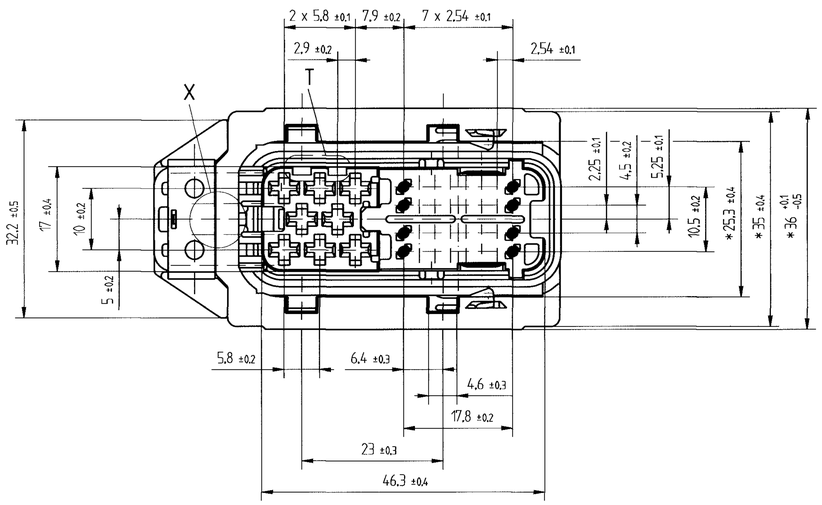

X
für Ausführung ...-S

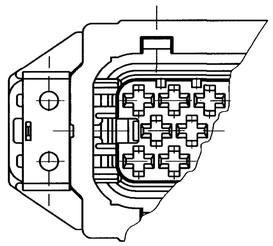

	1 928 404 497	Kodierung 0-D	Schwarz
Entwurfs-Zchng.	Bestell-Nummer	Typ- Aufschrift	Farbe: Kontakttraegeroberteil

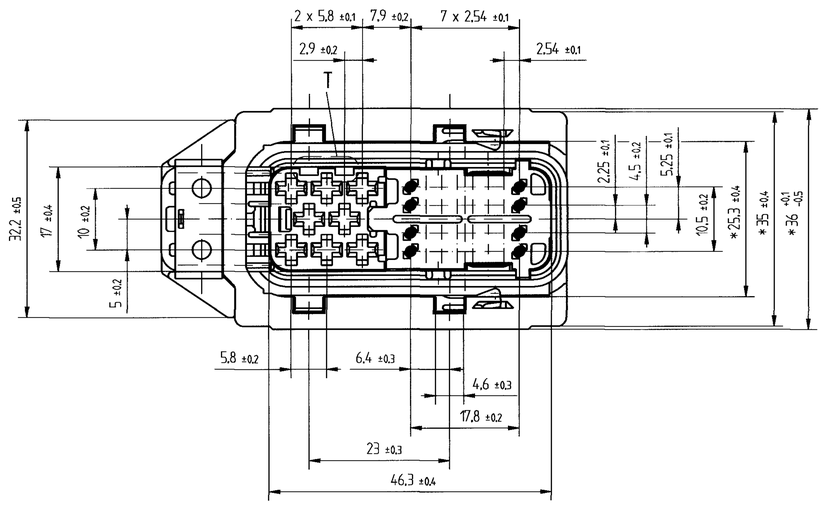

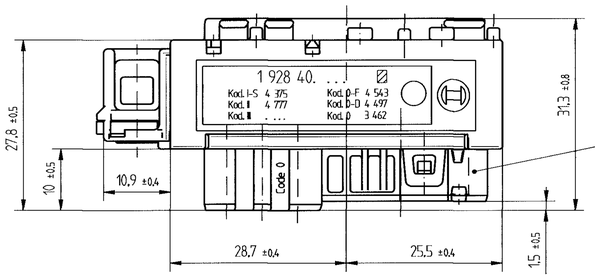

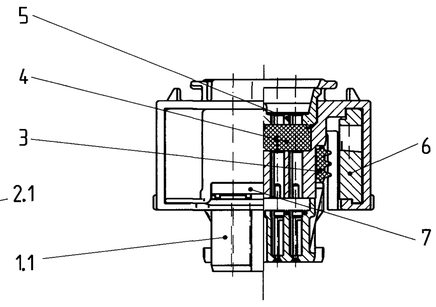

Dargestellt Kodierung 0 mit offenen Stirnseiten

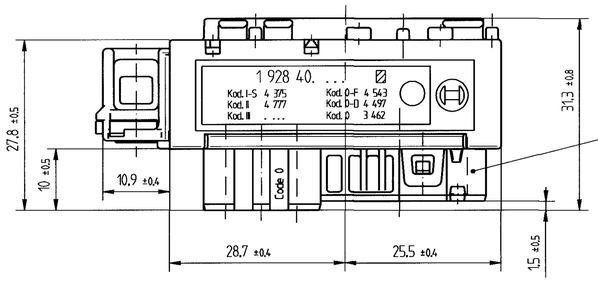

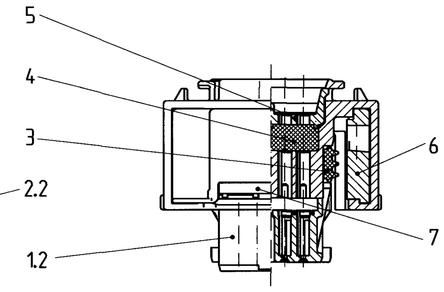

Dargestellt Kodierung 0-D mit geschlossenen Stirnseiten

Pos.		Stk.	Benennung	Stoff	Bemerkung
7		1	Sek.-Verriegelung 8-polig	PA 66 GF, lila	
6		1	Schieber 40-polig	PA 66 GF, schwarz	
5		1	Druckplatte 32-polig	PA 66 GF, natur	
4		1	Gel-Dichtung 32-polig	Silikongel	
3		1	Radialdichtung 40-polig	LSR 30 Shore gleitfaehig, orange	
2.	2	1	Kontaktträgerunterteil 32-polig	PA 66 GF, schwarz	ohne stirnseitige Nut
	1	1	Kontaktträgerunterteil 32-polig	PA 66 GF, schwarz	mit stirnseitiger Nut
1.	2	1	Kontaktträgerunterteil 40-polig	PA 66 GF, siehe Tabelle	ohne stirnseitige Nut
	1	1	Kontaktträgerunterteil 40-polig	PA 66 GF, siehe Tabelle	mit stirnseitiger Nut

* - Maße über die Ecken gemessen, zusätzlich konkaver Einfall max. 0,7 pro Seite zulässig.

1 : 1

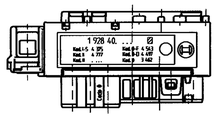

Nr.	Aenderung	gez.	guetig	gepr.
16	Kodierung II	Lz	20.06.2002	Lz
15	überarbeitet	Lz	05.11.2001	Lz

D 928 001 45A

EZ: | CAD-Original | CADDS 4X | 040 | 20.06.2002 | CAD-Part : /usr2/2d/parts/d928001 45a

Nicht tol. Masse / ± mm. ± °

~~Nach ausserhalb kein Umlauf~~

Gr. St.

	Datum /	Name /
gz/	18.10.1995	EK/
gp/	18.10.1995	EK/
gs/	18.10.1995	Zw

Orig. DIN A 1 — Original : GS/EVT2-Wa

ROBERT BOSCH GMBH STUTTGART

CAD — Ers. f. / gleiche Nr. vom 29.08.2001 — Ers. d. /

ISO E — Massstab 2:1 (1:1) — Gewicht

Angebots-zeichnung

Benennung / Kontakträger 40-polig vormontiert

Nr. / D 928 001 45A — Blatt 1 — Bl. / 1

gescannt

© Alle Rechte bei ROBERT BOSCH GmbH, auch fuer den Fall von Schutzrechtsanmeldungen. Jede Verfuegungs- sowie Kopier- und Weitergaberecht, bei uns beflugns. wie Kopier-

Weitere Trendsor. Zchngn.