Farbe: COLOUR:	schwarz BLACK	schwarz BLACK	schwarz BLACK	schwarz BLACK	. .	grau GREY	blau BLUE	. .
Kodierung CODING	CODE I	CODE II	CODE III	CODE IV	CODE I	CODE II	CODE III	CODE IV
Fertigteil Nr. PART NUMBER 1 928 40. ...	.3 453	.	.	.	.	.4 635	.5 185	.

X 2:1

Verschiedene Kodierungen werden durch Wechseleinsaetze gebildet

DIFFERENT CODINGS ARE FORMED BY REPLACEMENT INSERTS

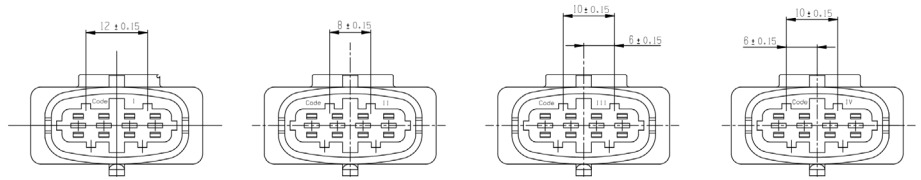

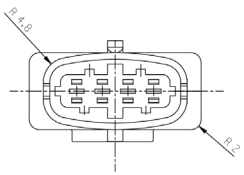

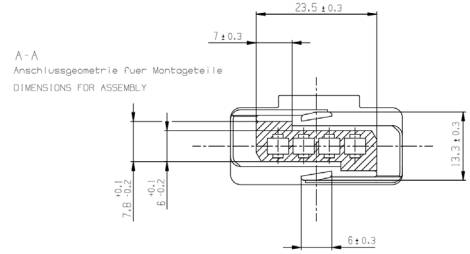

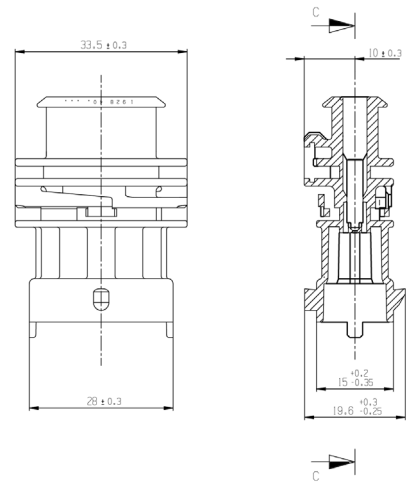

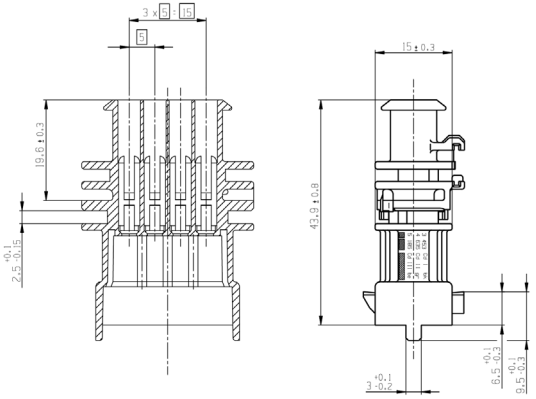

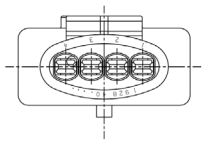

Ausfuehrung: Motorraum
Schutzart: IP 54 K, IP 69 K (DIN 40 050 Teil 9)

MODEL: ENGINE COMPARTMENT
PROTECTION MODE: IP 54 K, IP 69 K (DIN 40 050 PART 9)

Abhebeneigung fuer Aussenmasse...:max.1°
Abhebeneigung fuer Innenmasse...:max.30°
in den Kontaktkammern : max.20'

TAKE-OFF-ANGLE FOR OUTSIDE DIMENSIONS : MAX.1°
TAKE-OFF-ANGLE FOR INSIDE DIMENSIONS : MAX.30°
TAB-CAVITY : MAX. 20'

Aussenmasse : Groesstmasse
Innenmasse : Kleinstmasse

OUTSIDE-DIMENSIONS = MAXIMUM-RATINGS
INSIDE-DIMENSIONS = MINIMUM-RATINGS

Grat max. 0,3 hoch zulaessig

MAXIMUM BURR 0,3 ALLOWED

Form-Lage- und Winkeltoleranzen
nach DIN 7168-Am (N 13 BL 92-92/1)

NOT MENTIONED TOLERANCES IN ACCORDANCE TO :
DIN 7168-Am (N 13 BL 92-92/1)

Kammermasse nach BOSCH-Norm

CAVITY DIMENSIONS TO BOSCH STANDARD

Kodierung "1" ist Standardcodierung

CODE "1" IS STANDARD CODE

Stoff:
Kupplungsstecker: PA 6.6 mit 30% GF (Farbe siehe Tabelle)

MATERIAL:
CONNECTION SOCKET: PA 6.6 WITH 30% GF (COLOUR SEE TABLE)

Gleichfarbige Kupplungsstecker mit unterschiedlicher
Codierung sind bei gleicher Polzahl
nur bei schwarzer Ausfuehrung zulaessig.

MALE CONNECTORS OF THE SAME COLOUR BUT WITH
DIFFERENT CODING AND THE SAME NUMBER OF
POLES ARE ONLY PERMITTED IN BLACK.

Bei Festlegung des Einbauortes
Platzbedarf fuer Entriegelungsbewegung
des Rasthakens beruecksichtigen.

WHEN DETERMINING THE PLACE OF INSTALLATION
PLEASE CONSIDER THE ROOM REQUIRED FOR THE INLOCKING
MOVEMENT.

Karosserieanbau:
Y 928 A00 77B - Schnittstelle Halter

BODY-ASSEMBLY:
Y 928 A00 77B - INTERFACE FOR ASSEMBLY

Montagevorschrift: 1 928 A01 59M
Assembly instruction: 1 928 A01 59M ④

Zu verwendende Flachstecker 2,8mm (AMP) / USE BLADE TERMINALS 2,8mm (AMP)							Einzeldichtung (AMP) SINGLE WIRE SEAL (AMP)			Blindstopfen (AMP) DUMMY (AMP)	
Kabeltyp CABLE TYPE	Leitungsquerschnitt WIRE SIZE RANGE	Bestell-Nr. Kontakte Bandware (AMP) ORDER NO. CONTACT STRIP (AMP)	Werkstoff MATERIAL	Oberflaeche Kontaktzone SURFACE CONTACT AREA	Handzange HAND TOOL	Ausdrueckwerkzeug EXTRACTION TOOL	Bestell-Nr. ORDER NO.	Isolations ∅ INSULATIONS ∅	Farbe COLOUR	Bestell-Nr. ORDER NO.	Farbe COLOUR
FLKr	1,5 - 2,5 mm²	2-962 916-3	CuFe 2	vergoldet/GOLD PLATED	2-878 560-2	726 548-1	828 905-1	2,2 - 3,0 mm	weiss WHITE	828 922-1	natur NATURE
		2-962 916-1	CuFe 2	verzinnt/TIN PLATED							
		1-962 916-3	CuSn 4	vergoldet/GOLD PLATED	734 440-1						
		1-962 916-1	CuSn 4	verzinnt/TIN PLATED							
FLKr	0,5 - 1,0 mm²	2-962 915-3	CuFe 2	vergoldet/GOLD PLATED	2-878 559-2		828 904-1	1,2 - 2,1 mm	blau BLUE		
		2-962 915-1	CuFe 2	verzinnt/TIN PLATED							
		1-962 915-3	CuSn 4	vergoldet/GOLD PLATED	734 438-1						
		1-962 915-1	CuSn 4	verzinnt/TIN PLATED							
		④ 1-962 915-2	CuSn 4	versilbert/SILVER PLATED	2-063 490-1						
		④ 2-962 915-2	CuFe	versilbert/SILVER PLATED							

Nicht belegte Kammern muessen mit einem Blindstopfen verschlossen sein / CLOSE NOT USED CHAMBERS WITH A DUMMY

general tolerances for/Allgemeintoleranzen fuer		
lin. dim./L.masse	radii/Radien	angles/Winkel
±0,5mm	±0,1mm	±2,5°

04	MODIFIED	20150323	bneisi	auu2si	.	2130	GS-AM/ENC		.
03	CORR./Ueber.	20131120	slf4kor	rig1kor	.	2130	GS-AM/ENC		.
02	F1928405185	20060830	RBMn	Sa	.	2130	GS-AM/ENC		.
01	NEW EDITION	20010702	Ek	Wa	.	2130	GS-AM/ENC		.
Ind.	Change/Aend.	YYYYMMDD	Drawn/Gez.	Checked/Gepr.	Release/Freig.	DWN	Resp. dept./Verantw. Abt.		Add. info./Zus. Info.

Lang/Spr/Sprache en/de	Rights/Gew. UG .	BOSCH	CONNECTOR PLUG KUPPLUNGSSTECKER	4-POLE 4-polig	Sheet/Bl. 1 / 1
Scale/Massstab 2:1	OFFER DRAWING ANGEBOTSZEICHN.	Doc. type AGZ	A 928 000 291	DPVTD 001	Ind. 04 Format A1
MNR .		Repl. for .		Repl. by .	

©Robert Bosch GmbH, All rights reserved, also regarding any disposal, copying, distribution, advertising, as well as in the event of applications for industrial property rights.

©Robert Bosch GmbH, Alle Rechte vorbehalten, auch bei gewerblichen Schutzrechtanmeldungen.
Weitergabe sowie Vervielfaeltigung dieser Unterlage, Verwertung und Mitteilung ihres Inhalts nicht gestattet.